飞利浦（嘉兴）健康科技有限公司年产煲类、空气炸锅、挂烫机100万台技改项目竣工环境保护验收监测报告

ZJXH(HY)-200044

建设单位：飞利浦（嘉兴）健康科技有限公司

编制单位：浙江新鸿检测技术有限公司

2020年8月

声　　明

1、本报告正文共计[illegible]页、一式[illegible]份，报告书与附件[illegible]一致。部分复印或涂改均无效。

2、未报告不本公司，[illegible]或[illegible]在公章，断缝[illegible]无效。

3、未报告未经同意不得用于广告宣传。

4、留存监测报告保存期六年。

建设单位法人代表：　　（签字）

编制单位法人代表：　　（签字）

项目负责人：王煜程

报告编写人：王煜程

建设单位：[illegible]

电话：13957[illegible]

传真：/

邮编：314000

地址：嘉兴市工新路[illegible]

编制单位：浙江[illegible]

电话：0573-8[illegible]

传真：0573-8[illegible]

邮编：314000

地址：嘉兴市南湖区纺工路南侧，建二路、三路

目录

一、验收项目概况 …… 1
二、验收监测依据 …… 3
2.1 建设项目环境保护相关法律、法规和规章制度 …… 3
2.2 建设项目竣工环境保护验收技术规范 …… 3
2.3 建设项目环境影响报告书（表）及其审批部门审批决定 …… 4
2.4 其他相关文件 …… 4
三、工程建设情况 …… 5
3.1 地理位置及平面图 …… 5
3.2 建设内容 …… 8
3.3 主要设备 …… 8
3.4 主要原辅料及燃料 …… 9
3.5 水源及水平衡 …… 9
3.6 生产工艺 …… 10
3.7 项目变动情况 …… 17
四、环境保护设施工程 …… 18
4.1 污染物治理/处置设施 …… 18
4.1.1 废水 …… 18
4.1.2 废气 …… 19
4.1.3 噪声 …… 24
4.1.4 固（液）体废物 …… 25
4.2 其他环境保护设施 …… 29
4.2.1 规范化排污口、监测设施及自动监测装置 …… 29
4.2.2 环保设施投资及"三同时"落实情况 …… 30
五、建设项目环评报告表的主要结论与建议及审批部门审批决定 …… 37
5.1 建设项目环评报告表的主要结论与建议 …… 37
5.2 审批部门审批决定 …… 38
六、验收执行标准 …… 40
6.1 污染物排放标准 …… 40
6.1.1 废水执行标准 …… 40
6.1.2 废气执行标准 …… 40
6.1.3 噪声执行标准 …… 42
6.1.4 固（液）体废物参照标准 …… 43
6.1.5 总量控制 …… 43
七、验收监测内容 …… 45
7.1 环境保护设施调试运行效果 …… 45
7.1.1 废水监测 …… 45
7.1.2 废气监测 …… 45
7.1.3 噪声监测 …… 46
7.1.4 固（液）体废物监测 …… 46
7.2 环境质量监测 …… 47
八、质量保证及质量控制 …… 48
8.1 监测分析方法 …… 48
8.2 现场监测仪器情况 …… 49
8.3 人员资质 …… 49
8.4 水质监测分析过程中的质量保证和质量控制 …… 50
8.5 气体监测分析过程中的质量保证和质量控制 …… 51
8.6 噪声监测分析过程中的质量保证和质量控制 …… 52

九、验收监测结果与分析评价 …… 53
9.1 生产工况 …… 53
9.2 环保设施调试运行效果 …… 54
9.2.1 环保设施处理效率监测结果 …… 54
9.2.2 污染物排放监测结果 …… 55
十、环境管理检查 …… 70
10.1 环保审批手续情况 …… 70
10.2 环境管理规章制度的建立及执行情况 …… 75
10.3 环保机构设置和人员配备情况 …… 76
10.4 环保设施运转情况 …… 76
10.5 固（液）体废物处理、排放与综合利用情况 …… 76
10.6 突发性环境风险事故应急制度的建立情况 …… 77
10.7 厂区环境绿化情况 …… 77
十一、验收监测结论及建议 …… 78
11.1 环境保护设施调试效果 …… 78
11.1.1 废水排放监测结论 …… 78
11.1.2 废气排放监测结论 …… 78
11.1.3 厂界噪声监测结论 …… 80
11.1.4 固（液）体废物监测结论 …… 80
11.1.5 总量控制监测结论 …… 81
11.2 建议 …… 81

附件目录

附件 1、嘉兴市经济开发区（国际商务区）环境保护局《关于利利通（嘉兴）健康科技有限公司年产使用、空气压缩、注塑机100万台技改项目环境影响报告表的审查意见》（嘉开环建[2018]13号）

附件 2、企业事业单位突发环境事件应急预案备案表（备案编号：330400-2019-007-L）

附件 3、企业入网证明

附件 4、企业回原处理协议

附件 5、企业给收相关数据材料（主要设备清单、原辅材料清单、固废产生量统计、用水量统计）

附件 6、验收期间生产工况

附件 7、嘉兴市环境保护局批准利利通公司 ZTXH(HT)-2004-128、ZTXH(HT)-2004-129、ZTXH(HT)-2004-130 检测报告

一、验收项目概况

飞利浦（嘉兴）健康科技有限公司成立于2015年8月13日，位于嘉兴市自新路501号，租赁由嘉兴经济技术开发区投资发展集团有限责任公司投资建造的创业生活创新园一期厂房，总建筑面积为30841.01m²，主要从事家用电器、卫浴用品、电子产品和生活用品（包括但不限于电饭煲、电压力锅、电磁炉、榨汁机、搅拌机、吸尘器、空气净化器、电子厨房产品、电子个人护理产品、电熨斗（蒸汽机）、吸尘器、地板清洁机以及其他厨房电器、个人护理产品、美容产品、个人物护理产品和家庭用品）的研发、生产、加工及销售。

为了使产品多元化，更加开拓市场竞争力，项目采用ARB冲压机械人（主要用于冲压、组合、注塑、焊接、自动冲压及机器人自动打磨技术）要求年产吸尘器、空气炸锅、榨汁机100万台，该企业于2013年5月委托浙江省工业环境监测站编制完成了《飞利浦（嘉兴）健康科技有限公司年产吸尘器、空气炸锅、榨汁机100万台技改项目环境影响报告表》，2013年6月29日嘉兴市经济开发区（省际商务区）环境保护局对该项目报告表予以批复（嘉开环函[2013]43号）。随后企业于2016年7月开始建设，并于2020年4月建设完成并投入试生产，期间企业调整生产方案，取消电磁炉（电磁炉产品属于产品25）的生产，调整榨汁机生产数量，其他企业主要生产设备和环保设施未作更改，具备了开展阶段性验收的条件。

受飞利浦（嘉兴）健康科技有限公司委托，浙江新绿色检测技术有限公司承担该项目的环保竣工验收监测工作。根据中华人民共和国环境保护部《建设项目竣工环境保护验收管理办法》（2017年11月22日

部发〔[illegible]〕和国家环境保护总局[illegible]《建设项目竣工环境保护验收技术指南 污染影响类》（公告2018年第9号）的规定和要求，我公司于2020年4月3日对该项目进行现场勘察，查阅相关技术资料，并在此基础上编制该项目竣工环境保护验收监测方案。

根据监测方案，我公司于2020年4月27-30日、5月12-13日对现场进行监测和环境管理检查，在此基础上编写此报告。

二、验收监测依据

2.1 建设项目环境保护相关法律、法规和规章制度

1、中华人民共和国主席令[2014]第9号《中华人民共和国环境保护法》（2015.1.1起施行）

2、《中华人民共和国水污染防治法》（2017.6.27）；

3、《中华人民共和国大气污染防治法》（2018.10.26）；

4、《中华人民共和国环境噪声污染防治法》（2018.12.29）；

5、《中华人民共和国固体废物污染环境防治法》（2016.11.7）；

6、中华人民共和国国务院令第682号《国务院关于修改《建设项目环境保护管理条例》的决定》（2017年10月1日起实施）；

7、中华人民共和国环境保护部《建设项目竣工环境保护验收暂行办法》（国环规环评〔2017〕4号）（2017年11月22日印发）；

8、浙江省人民政府令[2018]第354号《浙江省建设项目环境保护管理办法》（2018.3.1起施行）；

9、浙江省环境保护局 浙环发[2007]第42号《浙江省环境污染建设项目环境保护"三同时"管理办法》

2.2 建设项目竣工环境保护验收技术规范

1、原国家环境保护总局 环发[2000]第38号《关于建设项目环境保护设施竣工验收监测管理有关问题的通知》及附件《建设项目环境保护设施竣工验收监测技术要求（试行）》

2、中华人民共和国生态环境部《建设项目竣工环境保护验收技术指南 污染影响类》（公告2018年第9号）（生态环境部公告2018年5月15日印发）

[illegible]

[illegible]

3、环境保护部《环办[2015]第113号》《关于印发建设项目竣工环境保护验收现场检查及审查要点的通知》（环办[2015]113号）

2.3 建设项目环境影响报告书（表）及其审批部门审批决定

1、浙江省工业环保设计研究院有限公司《广州市[illegible]健康科技有限公司年产[illegible]气炉[illegible]建设项目100万台技改项目环境影响报告表》

2、嘉兴市经济开发区（国际商务区）环境保护局《关于广州市[illegible]健康科技有限公司年产[illegible]气炉[illegible]建设项目100万台技改项目环境影响报告表的审查意见》（嘉开环建[2018]43号）

2.4 其他相关文件

1、广州市[illegible]检测有限公司《广州市[illegible]健康科技有限公司年产[illegible]气炉[illegible]建设项目100万台技改项目环境噪声监测报告书》

2、浙江[illegible]检测技术有限公司《广州市[illegible]健康科技有限公司年产[illegible]气炉[illegible]建设项目100万台技改项目可依托工业废水处理设施[illegible]》。

三、工程建设情况

3.1 地理位置及平面图

本项目位于嘉兴市新塍501号，租用嘉兴经济技术开发区恒治发展集团有限公司的优质生活科技园一期厂房，经纬度：E 120°40'27.7"，N 30°43'36.9"。项目东侧为日新路，隔路为东方新星（嘉兴）有限公司；南侧为划船桥港，隔河为桐乡市；西侧为长三路、隔路为福田（嘉兴）汽车技术有限公司；北侧为新塍镇菲利浦（中国）有限公司。

地理位置见图3-1，平面布置见图3-2。

第3-4 [illegible]

图 [illegible] 设置不高度宽度

3.2 建设内容

本项目实际总投资 2680 万元，购置 ABB 机器人、喷釉及供漆系统、输送带、PVC 机箱一条等设备，用于生产空气净化器及相关配件。企业在建设期后全业态生产能力不变；但企业为适应市场需求成功研发产品产能，建设期后企业各产品产能。见表 3-1

表 3-1 企业产品方案

序号	产品名称		建设期产能	建设期后产能
1	电器产品	空气净化器	1077322 台	1627823 台
		多功能电器	600000 台	400000 台
2	配件-方盒		413082 台	413082 台
3	电器配件		877962 台	877962 台
4	配件-[illegible]		400000 台	400000 台
5	配件-[illegible]		300000 台	300000 台
6	配件-[illegible]		400000 台	400000 台
7	合计		4000000 台	5000000 台

注：由于市场原因，企业后期将停止多功能电器生产，电器产品产量 25 万台/年。

3.3 主要设备

本项目主要生产设备见表 3-2

表 3-2 建设项目主要生产设备一览表

序号	设备名称	型号	建设期数量（台/套）	建设期后数量（台/套）	备注
1	ABB 机器人	IRB1400	1	1	国际品牌
2	喷釉线	定制	1	1	用于电器产品喷漆
3	喷釉及供漆系统	国内知名品牌	1	1	1
4	输送带	定制	1	1	用于电器产品输送
5	注塑机	[illegible]	1	1	用于电器产品注塑
6	注塑机-[illegible]	定制	1	1	1

注：设备情况由企业提供，常见附件。

3.4 主要原辅料及燃料

本项目主要原辅材料用量，详见表 3-3。

表 3-3 主要原辅料消耗一览表

序号	产品	原辅材料名称	年消耗量	单位产品原辅材料消耗量	原辅材料来源及运输方式
1	铝型材	铝锭	[illegible]	[illegible]	[illegible]
2		铝棒	[illegible]	[illegible]	[illegible]
3		铝合金棒	[illegible]	[illegible]	[illegible]
4		铝合金锭	[illegible]	[illegible]	[illegible]
5		铝板	[illegible]	[illegible]	[illegible]
6		铝型材	[illegible]	[illegible]	[illegible]
7		阳极氧化	[illegible]	[illegible]	[illegible]
8		电泳漆	[illegible]	[illegible]	[illegible]
9		粉末	[illegible]	[illegible]	[illegible]
10		油墨	[illegible]	[illegible]	[illegible]
11		水性漆水	[illegible]	[illegible]	[illegible]
12	燃料	天然气[illegible]	[illegible]	不涉及燃料产品	
13		电[illegible]	[illegible]		

注：原辅料消耗由企业提供，详见附件。

3.5 水源及水平衡

企业用水来自当地自来水厂。

根据企业由于[illegible]原因生产不稳定，2020 年 1 月—5 月实际生产 15 天。根据企业提供 2020 年 1—5 月实际用量及各车间用水量，企业用水及排污情况如下表：

表 3-4 企业用水及废水产生情况

序号	用水部位	2020 年 1—5 月实际用量（吨/年）	设计用量（吨/年）	日用水量（吨）	日废水产生量（吨）
1	生产用水	[illegible]	[illegible]	[illegible]	[illegible]
2	生活用水	[illegible]	[illegible]	[illegible]	[illegible]
3	绿化用水[illegible]	[illegible]	[illegible]	[illegible]	[illegible]

[illegible]

[illegible]					
4	[illegible]	13110.	[illegible]	5549	[illegible]

注：生产废水和生活污水产污系数均按环评的 [illegible] 计。

根据表格企业实际运行的水量平衡情况如下：

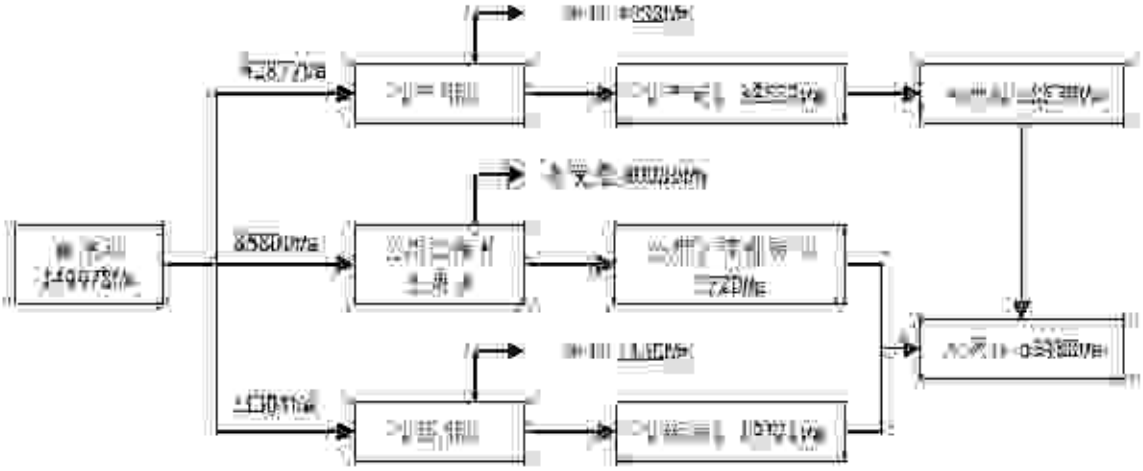
[illegible]
[illegible]
[illegible]

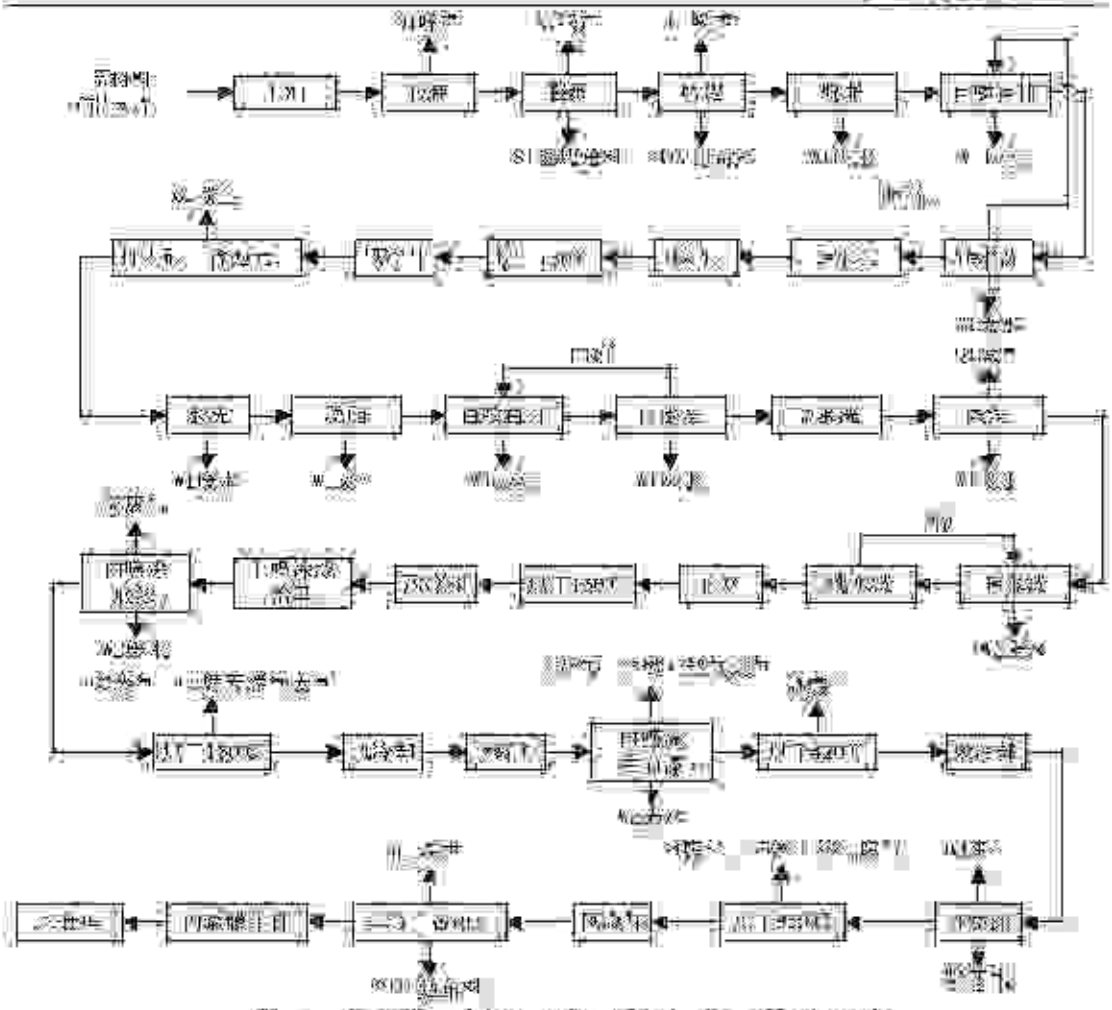

图3-1 电镀镍、电压力锅内锅生产工艺流程图

生产工艺流程说明：

[illegible]

天然气燃烧热气，再通引风机进行冷却，然后入工棚内锅炉喷砂机进行喷砂处理，以增加涂料与部件的附着力，为后续喷涂涂料更好的附着，部分构件需要进行人工除锈处理，再用喷砂处理后的构件输送入清洗线进行连续去除油污，主要为1道除油、2道水洗、再采用硫酸进行1道酸洗，浓度为10%，酸洗液位pH值每日3次自动添加碱液，用进行1道水洗，1道纯水洗。但部分小型零件采用槽洗，槽洗后烘干1区逐渐升温至150℃，6min，然后通过风机进行冷却，冷却后入工棚内喷涂线，首先进行内腔涂底漆，然后进行底漆烘干1区逐渐升温至100－150℃，5min，再进行风冷却（5min），然后进行锅内涂料刷涂处理，用进行构件外面喷涂出面漆，再进行面漆烘干（220℃，10min），风冷却（5min），以上的喷涂设备用水性环保涂料，无溶剂，挥发性有机物产生量较少，无其余污染。但工艺设计为喷涂出反常温烘干（逐渐升温至350℃，10min），再进行风冷却（5min）。以上外喷涂设备用溶剂型油漆，喷房开始非边工作时才开启，平时不开启。喷漆线及外喷涂设备烘干加热均用天然气。

（2）空气压缩机锅炉生产工艺

空气压缩机生产工艺发生变动，所涉及生产工艺见图3.5，变动后生产工艺见图3.6。

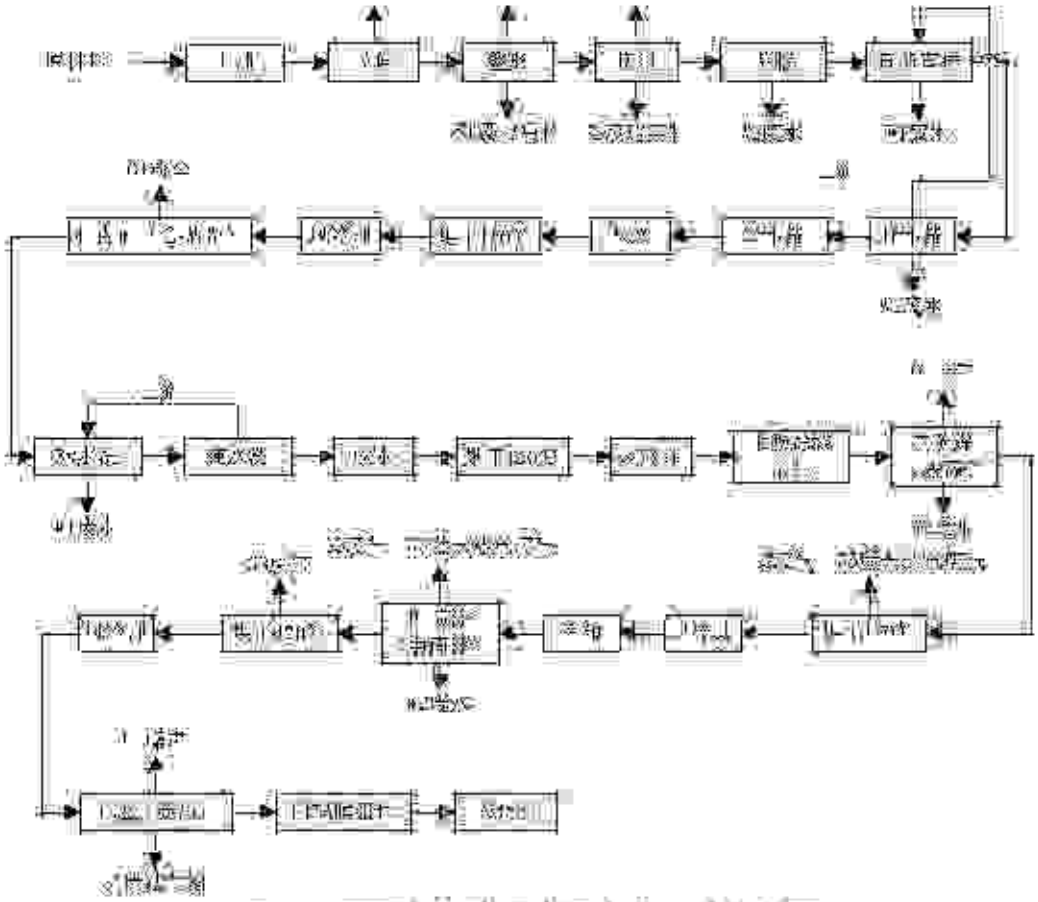

图 3-5 环评空气炸锅内胆生产工艺流程图

生产工艺流程说明：

原材料经到料机上，机械手取出，主要采用冲断机辅助正反面上料，采用全自动拉伸线辅助进行拉伸成型，拉伸的温度高温，会伴有废气产生，然后进行后处理形成。使用，清理部件成品进入清洗线进行油污清洗，清洗工序主要为碱性喷淋，3 道清洗，采用 99.99%的片碱进行稀释，碱液浓度为 10%左右，每次测试 pH 值，碱液浓度 pH 值低于 10 后自动加入碱液，然后用自来水进行重新重新，再进行 2 遍水洗，清洗完水直接流走清洗。然后采用氮氢混合气体，所进干燥炉逐渐升温至 150℃，5min 后，再通氮气冷却冷却。冷却后人工将内胆或盖子放入氧化槽进行氧化处理，以增加内胆或盖子的耐腐蚀性能，氧化后喷砂涂料固化后的内胆，非粘的需要进行人工清洗抛光处理。

再将喷砂及抛丸后的内锅进入清洗线进行手工清洗。工序为 1 道除脂、2 道水洗，清洗后烘干（通蒸汽温至 150℃，6min）。然后采用热风机进行冷却，冷却后人工将内锅上喷涂料，喷涂进行两次喷涂工序，涂后进行底漆烘干（逐渐升温至 100－150℃，7min），再进行面漆喷涂（5min）。冷却后进行锅内底盖的组装，再进行内锅涂中面漆，再进行高温炉烘干（420℃，10min）。风冷却（5min）。以上喷涂所用采用水性不粘锅涂料，无溶剂，挥发性有机物产生量较少，生产系统最后开始生产线上装边 1、入库等用一成品涂及喷涂线上加热热源均为天然气。

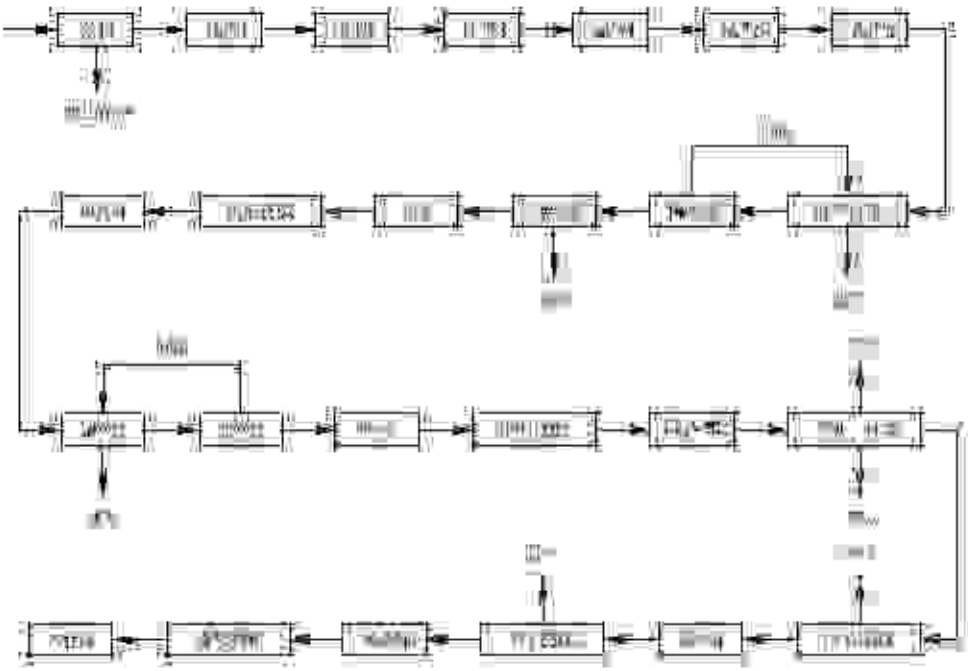

图 3-6 变动后空气炸锅内锅生产工艺流程图

生产工艺流程说明：

原料铝通过直接熔料后经压型 1、压型 2、压型 3、再压型 4、成型 5、成型 6、成型的半成品进入清洗线进行油污清洗。清洗工序三项为碱洗、酸洗、1 道脱脂，采用 98.99%的片碱配制脱脂液，脱脂液浓度为 5%左右，每次测试 pH 值，脱脂液 pH 值低于 10 后再加碱加

[illegible]。然后再用自来水进行置喷直排，再进行三道水洗，以部分水与逆流式清洗。然后采用风机将其吹落，再烘干（逐渐升温至 150℃，5min），再通过风机进行冷却，冷却后人工将内锥放置喷漆机进行喷砂处理，以增加内锥内部粗糙度，为后续除油剂更好吸附者，再将喷砂及抛光后的内锥进入清洗线进行去蜡处清洗，主要分 1 道脱脂、2 道水洗。清洗后烘干（逐渐升温至 150℃，8min），然后通过风机进行冷却，冷却后人工将内锥上喷涂线，喷涂中性后，进到底漆烘干（逐渐升温至 250℃，7min），再进行风冷却（5min），冷却后进行除尘涂丝印刻度线，再进行面漆喷涂，再进行高温烘烤干（380℃，10min），风冷却（5min），以上除喷涂工序采用水性不粘锅涂料，无溶剂，挥发性有机物产生量较少，无废水。最后开箱手检（盖边），入仓库备用。内锥涂及外壳喷涂线烘干所使用燃料为天然气。

（3）注塑生产工艺

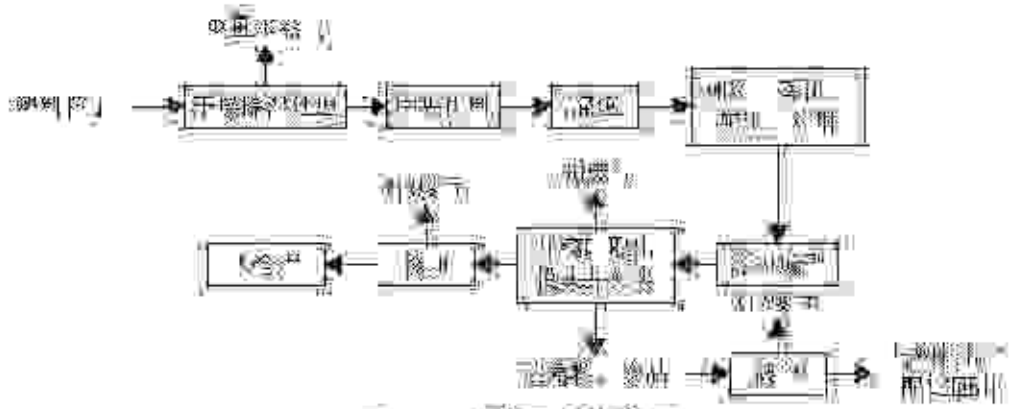
吸附浓缩器
干燥除湿机
中央空调
温控
冷却
隧道
冷却
隧道
冷却
隧道

的融熔状态后再在一定压力下注射到模具内，再经冷却水循环系统（冷却水循环使用不外排，定期补水）进行塑料模具开入上层出塑料模块，从而完成一个制品的生产周期。注塑过程中产生的成品塑料及边角料可再经破碎后回用于生产，破碎机在全密闭的设备中进行运行部分模块需进行修边，加上标签，最后成品入仓备用。

（4）电极夹、电压力器、空气开关组装工艺

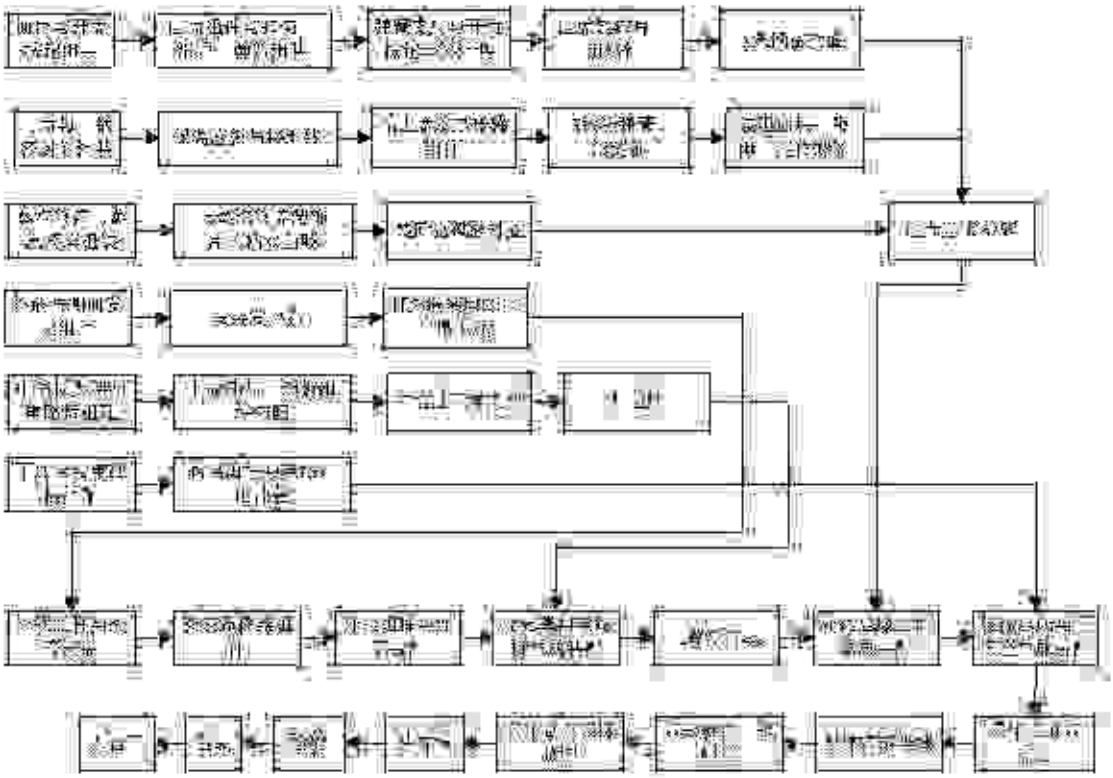

图 3-8 电极夹、电压力器、空气开关组装工艺流程图

（5）电磁阀组装工艺

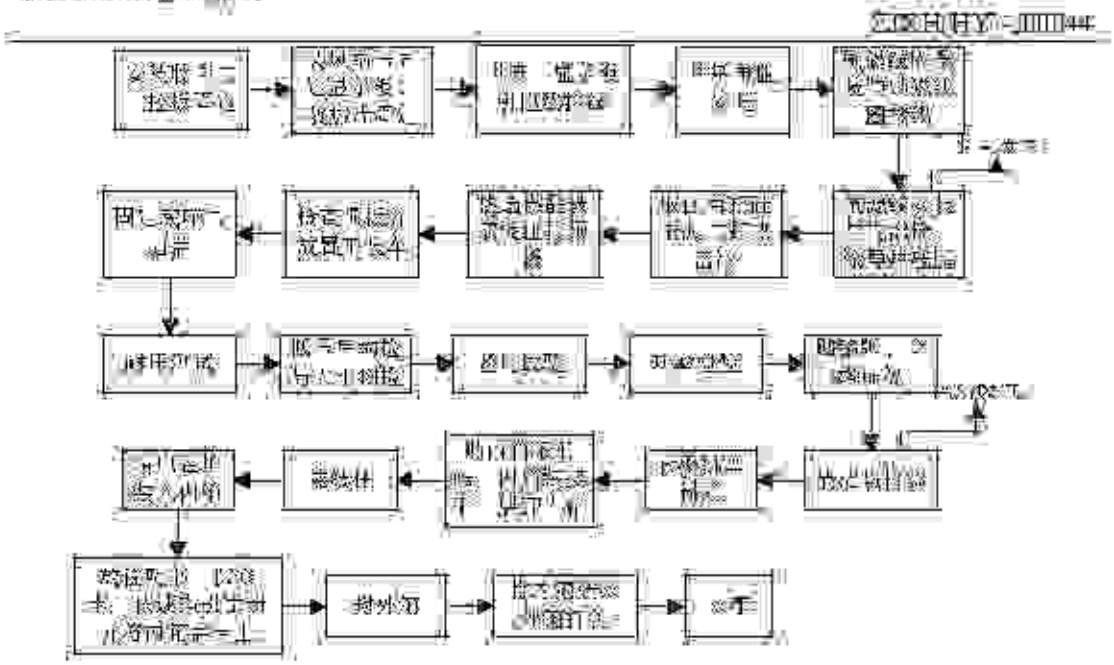

图 3.9 电磁炉组装工艺流程图

3.7 项目变动情况

本项目实际建设中变动情况如下：

一、生产工艺变动

生产工艺未发生变动，本评价生产工艺沿用图3.5。变动后生产工艺见图3.6。

主要变动后减少了上料和喷塑工序，相应的废水和固废污染物排放不再产生，新增检测工序，相应的噪声和固废污染物排放有所削减，主要污染物减少产污，不属于重大变动。

二、环保设施变动

环评设计注塑废气收集后再集中与总零件喷塑废气一起引入水帘柜处理后经 15m 高排气筒排放，实际建设时注塑废气收集后直接进入活性炭吸附装置处理后经 15m 高排气筒排放，环保设施变动后仍能满足废气治理要求，不属于重大变动。

综上所述，上述变更均未发生重大变动，可认为项目建设性质、规模、地点、生产工艺和环保措施等三个方面均未发生重大变动

四、环境保护设施工程

4.1 污染物治理/处置设施

4.1.1 废水

本项目实施后废水产生工序主要为[illegible]和[illegible]生产废水等，故企业废水仍为生产废水和职工生活污水。制冰生产废水主要包括清洗废水、喷淋废水、[illegible]以及公用工程排污水（锅炉、冷却塔、中央空调机组、[illegible]制备系统，主要将纯度较高的工艺制备、其产生的废水直接回用到制冰工序，不自排外排。

企业生产废水经厂区内废水处理站处理后与公用工程排污水、生活污水中厕废水经化粪池处理，[illegible]废水经隔油处理后一起排入市政污水管网，最终进入[illegible]污水自服公司污水处理厂处理达标后排入[illegible]河。

废水形成及处理方式见表 4-1。

表 4-1 废水来源及处理方式一览表

来源	污染物名称	主要成分	排放方式	处理设施	排放去向
生产废水	清洗废水	[illegible]	间歇	厂区内废水处理站	市政污水管网
	喷淋废水	[illegible]	间歇		
	[illegible]	[illegible]	间歇		
	[illegible]	[illegible]	间歇		
生活污水		[illegible]	间歇	/	
公用工程排污水		[illegible]	间歇	[illegible]	

废水治理设施概况：

企业依据原有厂区内废水处理能力为 480m³/d 污水处理站处理生产废水，其工艺流程如下：

[illegible]

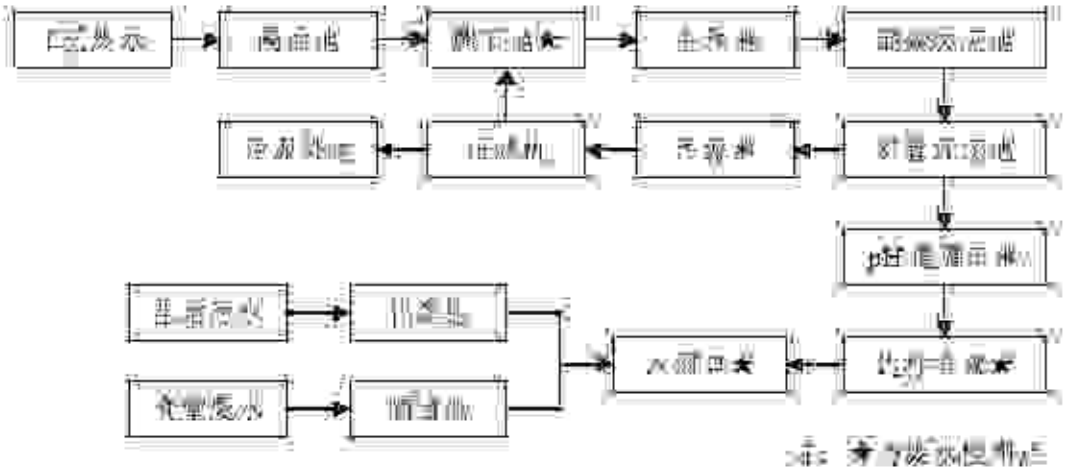

图 4-1 废水处理工艺流程

图 4-2 企业废水治理现场相关照片

4.1.2 废气

企业废气主要为喷漆废气、[illegible]废气、[illegible]废气、[illegible]废气、[illegible]废气、[illegible]废气以及员工食堂油烟废气，[illegible]排放。

废气来源及处理方式见表 4-3。

表 4-3 废气来源及处理方式

废气来源	主要污染物	排放方式	处理方式	排气筒高度	排放去向
[illegible]	[illegible]	[illegible]	[illegible]	[illegible]	[illegible]
[illegible]	[illegible]	[illegible]	[illegible]	[illegible]	[illegible]
[illegible]	[illegible]	[illegible]	[illegible]	[illegible]	[illegible]

[illegible]

[illegible]

[illegible]	[illegible]	[illegible]	[illegible]	[illegible]	[illegible]
[illegible]	[illegible]	[illegible]	[illegible]	[illegible]	[illegible]
[illegible]	[illegible]	[illegible]	[illegible]	[illegible]	[illegible]
[illegible]	[illegible]	[illegible]	[illegible]	[illegible]	[illegible]
[illegible]	[illegible]	[illegible]	[illegible]	[illegible]	[illegible]
[illegible]	[illegible]	[illegible]	[illegible]	[illegible]	[illegible]
[illegible]	[illegible]	[illegible]	[illegible]	[illegible]	[illegible]
[illegible]	[illegible]	[illegible]	[illegible]	[illegible]	[illegible]
[illegible]	[illegible]	[illegible]	[illegible]	[illegible]	[illegible]
[illegible]	[illegible]	[illegible]	[illegible]	[illegible]	[illegible]

废气治理设施概况：[illegible]

图 4.3 废气处理工艺流程图

[illegible]

[illegible]

[illegible]

[illegible]

[illegible]

[illegible]

[illegible]

[illegible]

[illegible]

[illegible]

[illegible]

图 4-4 废气处理设施图片

4.1.5 噪声

[illegible]

[illegible]

[illegible]

表4.3 噪声来源及治理措施

[illegible]	[illegible]	[illegible]	[illegible]	[illegible]
[illegible]	[illegible]	[illegible]	[illegible]	[illegible]

4.1.4 固（液）体废物

4.1.4.1 种类和属性

表4.4固体废物种类和汇总表

[illegible]	[illegible]	[illegible]	[illegible]	[illegible]	[illegible]
[illegible]	[illegible]	[illegible]	[illegible]	[illegible]	[illegible]
[illegible]	[illegible]	[illegible]	[illegible]	[illegible]	[illegible]
[illegible]	[illegible]	[illegible]	[illegible]	[illegible]	[illegible]
[illegible]	[illegible]	[illegible]	[illegible]	[illegible]	[illegible]
[illegible]	[illegible]	[illegible]	[illegible]	[illegible]	[illegible]
[illegible]	[illegible]	[illegible]	[illegible]	[illegible]	[illegible]
[illegible]	[illegible]	[illegible]	[illegible]	[illegible]	[illegible]
[illegible]	[illegible]	[illegible]	[illegible]	[illegible]	[illegible]
[illegible]	[illegible]	[illegible]	[illegible]	[illegible]	[illegible]
[illegible]	[illegible]	[illegible]	[illegible]	[illegible]	[illegible]
[illegible]	[illegible]	[illegible]	[illegible]	[illegible]	[illegible]
[illegible]	[illegible]	[illegible]	[illegible]	[illegible]	[illegible]
[illegible]	[illegible]	[illegible]	[illegible]	[illegible]	[illegible]
[illegible]	[illegible]	[illegible]	[illegible]	[illegible]	[illegible]

[illegible]

4.1.4.2 固体废物产生情况

固体废物产生情况见表4.5

[illegible]

[illegible]

表 4-5 固体废物产生情况汇总表

[illegible]	[illegible]	[illegible]	[illegible]	[illegible]	[illegible]
[illegible]	[illegible]	[illegible]	[illegible]	[illegible]	[illegible]
[illegible]	[illegible]	[illegible]	[illegible]	[illegible]	[illegible]
[illegible]	[illegible]	[illegible]	[illegible]	[illegible]	[illegible]
[illegible]	[illegible]	[illegible]	[illegible]	[illegible]	[illegible]
[illegible]	[illegible]	[illegible]	[illegible]	[illegible]	[illegible]
[illegible]	[illegible]	[illegible]	[illegible]	[illegible]	[illegible]
[illegible]	[illegible]	[illegible]	[illegible]	[illegible]	[illegible]
[illegible]	[illegible]	[illegible]	[illegible]	[illegible]	[illegible]
[illegible]	[illegible]	[illegible]	[illegible]	[illegible]	[illegible]
[illegible]	[illegible]	[illegible]	[illegible]	[illegible]	[illegible]
[illegible]	[illegible]	[illegible]	[illegible]	[illegible]	[illegible]
[illegible]	[illegible]	[illegible]	[illegible]	[illegible]	[illegible]
[illegible]	[illegible]	[illegible]	[illegible]	[illegible]	[illegible]
[illegible]	[illegible]	[illegible]	[illegible]	[illegible]	[illegible]
[illegible]	[illegible]	[illegible]	[illegible]	[illegible]	[illegible]
[illegible]	[illegible]	[illegible]	[illegible]	[illegible]	[illegible]

4.1.4.3 固体废物利用与处置情况

固体废物利用与处置[illegible]4-6

表 4-6 固体废物利用与处置情况汇总表

[illegible]	[illegible]	[illegible]	[illegible]	[illegible]	[illegible]
[illegible]	[illegible]	[illegible]	[illegible]	[illegible]	[illegible]
[illegible]	[illegible]	[illegible]	[illegible]	[illegible]	[illegible]
[illegible]	[illegible]	[illegible]	[illegible]	[illegible]	[illegible]
[illegible]	[illegible]	[illegible]	[illegible]	[illegible]	[illegible]
[illegible]	[illegible]	[illegible]	[illegible]	[illegible]	[illegible]
[illegible]	[illegible]	[illegible]	[illegible]	[illegible]	[illegible]

[illegible]

[illegible]

[illegible]	[illegible]	[illegible]	[illegible]	[illegible]	[illegible]	[illegible]
[illegible]	[illegible]	[illegible]	[illegible]	[illegible]	[illegible]	[illegible]
[illegible]	[illegible]	[illegible]	[illegible]	[illegible]	[illegible]	[illegible]
[illegible]	[illegible]	[illegible]	[illegible]	[illegible]	[illegible]	[illegible]
[illegible]	[illegible]	[illegible]	[illegible]	[illegible]	[illegible]	[illegible]
[illegible]	[illegible]	[illegible]	[illegible]	[illegible]	[illegible]	[illegible]
[illegible]	[illegible]	[illegible]	[illegible]	[illegible]	[illegible]	[illegible]
[illegible]	[illegible]	[illegible]	[illegible]	[illegible]	[illegible]	[illegible]
[illegible]	[illegible]	[illegible]	[illegible]	[illegible]	[illegible]	[illegible]

企业产生的废乳化液、废矿物油、废漆渣、废涂料及溶剂、沾染危险废物的废包装物、[illegible]委托[illegible]公司（330700010[illegible]）处置，废乳化液委托浙江[illegible]生物科技处置利用有限公司（浙危废经第178号）处置，[illegible]角料、废铁、废钢、废塑料、[illegible]公司等单位利用，生活垃圾委托环卫部门统一清运。

4.1.4.4 固废污染防治配套工程

经现场调查，建设单位目前生产区内设置[illegible]，[illegible]干燥时，地面采用水泥硬化处理，[illegible]，各类废弃物分类存放，仓库外张贴危废仓库标识，并由专人管理，目前危废仓库已做到防风、防雨、防晒。

[illegible]

[illegible]

[illegible]外部照片

[illegible]自由行通道照片

[illegible]內部照片

图 4.5 危废仓库现场照片

4.2 其他环境保护设施

4.2.1 规范化排污口、监测设施及在线监测装置

企业已在废水排放口安装在线监测装置（指标包括化学需氧量、氨氮）。

图 4-6 废水在线监控设备现场照片

4.4 环保设施投资及“三同时”落实情况

制革实际总投资 2600 万元，其中环保投资 520 万元，占总投资的 20.0%。

环保设施投资情况见表 4-7

表 4-7 工程环保设施投资情况

环保设施名称	实际投资（万元）	备注
废水处理	520	/
废气处理	/	
噪声治理	/	
固废处理	/	
环境绿化	/	
合计	520	

[illegible]

[illegible]利浦（嘉兴）健康科技有限公司年产[illegible]吨、空气[illegible]、[illegible]吨机100万台技改项目执行了国家环境保护"三同时"制度规定，做到了环保设施与项目同时设计、同时施工、同时投入运行。本项目环评、环评批复、实际建设情况如下：

[illegible]

[illegible]

表 4.6 [illegible]

[illegible]	[illegible]	[illegible]	[illegible]
[illegible]	[illegible]	[illegible]	[illegible]
[illegible]	[illegible]	[illegible]	[illegible]

[illegible]	[illegible]	[illegible]	[illegible]

[illegible]	[illegible]	[illegible]	[illegible]

[illegible]

[illegible]

[illegible]	[illegible]	[illegible]	[illegible]
[illegible]	[illegible]	[illegible]	[illegible]
[illegible]	[illegible]	[illegible]	[illegible]
[illegible]	[illegible]	[illegible]	[illegible]

[illegible]

[illegible]

[illegible]	[illegible]	[illegible]	[illegible]

五、建设项目环评报告表的主要结论与建议及审批部门审批决定

5.1 建设项目环评报告表的主要结论与建议

主要结论：

综上所述，[illegible]健康科技有限公司年产[illegible]，[illegible]，技改机100万台技改项目位于[illegible]市[illegible]路501号现有厂区内，技改项目符合环境功能区划的要求，技改项目实施后污染物可做到达标排放，技改项目符合国家、省规定的主要污染物排放总量控制指标，技改项目符合建设项目所在地环境功能区的环境质量要求，技改项目符合环境风险防范措施的要求。建设单位在建设过程中须认真落实环评报告所提出的环保措施，严格执行"三同时"要求，[illegible]，从环境保护角度论证，技改项目可行的。

主要建议：

1、积极采用清洁生产，提高清洁水平，提高资源利用率。建议企业进行ISO14000环境管理体系认证工作。

2、企业如在建设前后性质、生产规模、生产工艺、污染治理措施发生较大变更，则应按环保管理部门审核，必要时应重新报审主管部门审批。

3、在项目建设中要严格执行"三同时"原则，建设单位应配套实施污染防治措施，确保污染物达标排放，执行排污许可证制度。

4、建立专门的环境保护管理部门，加强对厂区生产的管理，落实各项环保措施，并积极及时开展环保工作，保证达到预计的处理效果，从源头杜绝环境保护工作。

5.2 审批部门审批决定

嘉兴市经济开发区(国际商务区)环境保护局于2018年6月29日以"嘉开环建[2018]43号"对本项目进行备案

无锡清(嘉兴)健康科技有限公司：

贵公司委托浙江省工业环境保护设计研究院有限公司编制的《无锡清(嘉兴)健康科技有限公司年产[illegible]生产项目环境影响报告表》(以下简称《环境影响报告表》)收到。根据《中华人民共和国环境影响评价法》、《建设项目环境保护管理条例》。经研究，现执我局审查意见答复如下：

一、原则同意《环境影响报告表》中所述本项目建设中采取的污染防治措施和建设可作为项目建设环境管理的依据。

二、本项目总投资2686万元，位于嘉兴市[illegible]501号一期规管厂区内，采用ABB喷涂机器人(无锡本地)综合性复杂流水自动喷涂及机器人自动打磨技术，每年喷涂[illegible]空气炉烘，生产100万台。项目实施后年产生产量为不锈钢[illegible]产品[illegible]、[illegible]、[illegible]、[illegible]、[illegible]、空气炉烘等各类电器产品500万台。

三、贵公司在项目建设和运行过程中应认真落实《环境影响报告表》提出的各项污染防治措施，重点做好以下工作：

1、严格实施"雨污分流、清污分流"生活污水经预处理后纳管(GB8978-1996《污水综合排放标准》中三级标准)，氨氮指标执行DB33/887-2013《工业企业水污染物间接排放限值》中纳入市政污水管网污水处理厂限值。在当地污水厂集中处理后排放。

2、生产过程中产生的废气经有效收集处理后高空排放，执行GB16297-1996《大气污染物综合排放标准》中GB31572-2015《合成

[illegible]

树脂工业污染物排放标准》中的相应标准，恶臭污染物排放执行GB14554-93《恶臭污染物排放标准》中的排放标准。锅炉废气执行GB13271-2014《锅炉大气污染物排放标准》中的相应标准，非甲烷总烃经有效收集处理后达到GB18483-2001《饮食业油烟排放标准》中相应标准。

3、应选用低噪声设备，对主要噪声源进行合理布局，采取有效隔振、减震等降噪措施，防止噪声对周围环境的影响。厂界噪声执行(GB12348-2008《工业企业厂界环境噪声排放标准》3类和4类标准。

4、企业产生的固体废弃物应按危险废物和一般工业固废进行分类、分质处置。一般工业固废综合资源化利用或无害化处理，不得随意弃置；危险固废须严格按照GB18597-2001《危险废物贮存污染控制标准》进行收集、贮存，委托有资质单位进行安全处置生活垃圾需进行集中统一后期清运。

四、本项目工程后全厂总量控制指标：COD≤13.08吨/年，氨氮1.014吨/年，SO2 0.604吨/年，NOx≤7.15吨/年，烟(粉)尘3.780吨/年，VOCs≤172吨/年。

以上事项请按照《环境影响报告表》中提出的各项污染防治措施和你公司应在环评报告、批复、监测管理中心、[illegible]三同时”制度，确保验收合格，纳入正常生产管理。

嘉兴经济技术开发区(国际商务区)环境保护局

2018年[illegible]月29日

六、验收执行标准

6.1 污染物排放标准

6.1.1 废水执行标准

企业废水排放执行《污水综合排放标准》（GB8978-1996）中的三级标准，其中氨氮、总磷执行《工业企业废水氮、磷污染物间接排放限值》（DB33/887-2013）表1标准，详见表6-1。

表6-1 废水排放标准

单位：mg/L，pH无量纲

项目	标准限值	标准来源
pH值	6~9	《污水综合排放标准》（GB8978-1996）三级标准
悬浮物	400	
化学需氧量	500	
五日生化需氧量	300	
氨氮	100	
总磷	8	
石油类	20	
总氮	70	《工业企业氮、磷污染物间接排放限值》（DB33/887-2013）表1标准
氨氮	8	

6.1.2 废气执行标准

目前企业废气排放无标准，故企业应参照标准执行。

无组织废气中非甲烷总烃执行《工业涂装工序大气污染物排放标准》（DB33/2146-2018）中表6企业边界大气污染物浓度限值；《合成树脂工业污染物排放标准》（GB31572-2015）中表9企业边界大气污染物浓度限值（两标准非甲烷总烃限值一致，本报告采用浓度要求为4.0 mg/m³）。臭气浓度排放执行《工业除臭工序恶臭污染物排放标准》（DB33/2146-2018）中表6企业边界大气污染物浓度限值。颗粒物排放执行《大气污染物综合排放标准》

GB16297-1996）表 2 新污染源大气污染物排放限值，详见表 6-2。

喷涂、烘干废气排放执行《工业涂装工序大气污染物排放标准》（DB33/2146-2018）表 2 大气污染物特别排放限值。喷砂及喷洗废气排放执行《大气污染物综合排放标准》（GB16297-1996）表 2 新污染源大气污染物二级排放限值。还原废气排放执行《合成树脂工业污染物排放标准》（GB31572-2015）表 5 大气污染物特别排放限值，详见表 6-3。

燃气锅炉及烘干工艺废气燃烧、二氧化硫排放、氮氧化物执行《锅炉大气污染物排放标准》（GB13271-2014）表 3 大气污染物特别排放限值标准，详见表 6-4。

油烟废气执行《饮食业油烟排放标准（试行）》（GB18483-2001）中的中型标准，详见表 6-5。

厂区内非甲烷总烃排放执行《工业涂装工序大气污染物排放标准》（DB33/2146-2018）表 5 厂区内挥发性有机物（VOC）无组织排放限值，详见表 6-6。

表 6-2 无组织废气排放标准

污染物类别	排放限值（mg/m³）	执行标准
非甲烷总烃	4.0	《工业涂装工序大气污染物排放标准》（DB33/2146-2018）附录 A 厂区内挥发性有机物无组织排放限值；《大气污染物综合排放标准》（GB16297-1996）表 2 无组织排放监控浓度限值
颗粒物	1.0	
氮氧化物	0.15（新污染源）	
粉尘	1.0	《大气污染物综合排放标准》（GB16297-1996）表 2 无组织排放监控浓度限值

[illegible]

[illegible]

表 6-3 喷漆、烘干、喷砂、抛光、除尘废气排放标准

[illegible]	[illegible] (mg/m³)	[illegible] (kg/h)		[illegible]
		[illegible]	[illegible]	
[illegible]	[illegible]	[illegible]	[illegible]	[illegible]
[illegible]	[illegible]	[illegible]	[illegible]	
[illegible]	[illegible]	/	/	[illegible]
[illegible]	[illegible]	/	/	
[illegible]	[illegible]	/	/	
[illegible]	[illegible]	/	/	
[illegible]	[illegible]	/	/	[illegible]
[illegible]	[illegible]	/	/	
[illegible]	[illegible]	/	/	

表 6-4 热水锅炉及烘干废气排放标准

[illegible]	[illegible] (mg/m³)	[illegible]
[illegible]	[illegible]	[illegible]
[illegible]	[illegible]	
[illegible]	[illegible]	

表 6-5 饮食业油烟排放标准（试行）

[illegible]	[illegible]	[illegible]	[illegible]
[illegible]	[illegible]	[illegible]	[illegible]
[illegible] (mg/m³)	[illegible]	[illegible]	[illegible]
[illegible] (mg/m³)	[illegible]	[illegible]	[illegible]
[illegible] (mg/m³)	[illegible]		
[illegible]	[illegible]	[illegible]	[illegible]

表 6-6 厂区内无组织排放限值

[illegible]	[illegible] (mg/m³)	[illegible]	[illegible]
[illegible]	[illegible]	[illegible]	[illegible]

6.1.3 噪声执行标准

[illegible]

（GB12348-2008）中的 4 类标准；南、北侧厂界噪声执行《工业企业厂界环境噪声排放标准》（GB12348-2008）中的 3 类标准，详见表 6-7。

表 6-7 噪声执行标准

监测点位	项目	单位	昼间限值	夜间限值	执行标准
东、西侧厂界噪声	等效连续声级	dB（A）	70	55	《工业企业厂界环境噪声排放标准》（GB12348-2008）中的 4 类标准
南、北侧厂界噪声	等效连续声级	dB（A）	65	55	《工业企业厂界环境噪声排放标准》（GB12348-2008）中的 3 类标准

6.1.4 固（液）体废物参照标准

本项目产生的固体废物的处理，应严格执行《中华人民共和国固体废物污染环境防治法》和《关于进一步加强危险废物和一般工业固体废物环境管理的通知》（环办发[2009]78 号）中的有关规定要求。一般工业固体废物处置执行《一般工业固体废物贮存、处置场污染控制标准》（GB18599-2001）中有关规定。危险废物执行《国家危险废物名录》2016 版）和《危险废物贮存污染控制标准》（GB18597-2001）中有关规定。一般工业固体废物应满足《一般工业固体废物贮存、处置场污染控制标准》（GB18599-2001）第 3 号修改单的公告中的要求。

6.1.5 总量控制

根据浙江省工业环境安全设计研究院有限公司《年制造 1 亿只（套）隔爆电器产品项目环境影响报告表》及其批复（国标审[2012]）文件要求，本项目年产 1 亿只（套）隔爆电器产品，废气排放量为 100 万立方米/年，根据《关于发布《年制造 1 亿只（套）隔爆电器产品项目环境影响报告表》及其批复的通知》，确定全厂总量控制指标为：废水排放量 1165.28t/a，COD 0.985t/a，NH3-N 0.914t/a，颗粒物 3.789t/a，SO2 0.694t/a，NOx 2.151t/a，VOC 0.472t/a。

由于嘉兴市联合污水处理厂排放标准已提高标准为《城镇污水处理厂污染物排放标准》（GB18918-2002）中的一级A标准，即化学需氧量≤50mg/L，氨氮≤5 mg/L（可暂时按执行《污水综合排放标准》（GB8978-1996）表4中的一级标准，即化学需氧量≤120mg/L，氨氮≤25mg/L），故本项目尾量主要根据理论计算，可达标排放 COD_{cr} 5.827t/a，NH_3-N 0.583t/a。

七、验收监测内容

7.1 环境保护设施调试运行效果

通过对各类污染物排放及各类污染治理设施处理效率的监测，来说明环境保护设施调试运行效果。具体监测内容如下：

7.1.1 废水监测

废水监测内容及频次见表 7-1。

表 7-1 废水监测内容及频次

监测点位	监测项目	监测频次
废水处理设施出口	pH值、化学需氧量、氨氮、悬浮物、总磷、总氮、石油类、动植物油、阴离子表面活性剂、氟化物、硫化物、挥发酚、总铬、六价铬、总镍、总铅、总镉、总汞、总砷	监测三天，每天四次
废水处理设施出口	pH值、化学需氧量、氨氮、悬浮物、总磷、总氮、石油类、动植物油、阴离子表面活性剂、氟化物、硫化物、挥发酚、总铬、六价铬、总镍、总铅、总镉、总汞、总砷	监测三天，每天四次
厂区总排口	pH值、化学需氧量、氨氮、悬浮物、总磷、总氮、石油类、动植物油、阴离子表面活性剂、氟化物、硫化物、挥发酚、总铬、六价铬、总镍、总铅、总镉、总汞、总砷、[illegible]	监测三天，每天四次

7.1.2 废气监测

废气监测主要内容和频次详见表 7-2。

表 7-2 废气监测内容频次

监测对象	监测内容	监测项目	监测频次
有组织废气	主要废气处理设施进口	[illegible]	监测三天，每天三次
	主要废气处理设施出口	[illegible]	监测三天，每天三次
	[illegible]	[illegible]	监测三天，每天三次
	[illegible]	[illegible]	监测三天，每天三次
	[illegible]	[illegible]	监测三天，每天三次
	[illegible]	[illegible]	监测三天，每天三次
	[illegible]	[illegible]	监测三天，每天三次
	[illegible]	[illegible]	监测三天，每天三次
	[illegible]	[illegible]	监测三天，每天三次

[illegible]

[illegible]

	[illegible]	[illegible]	[illegible]
	[illegible]	[illegible]	[illegible]
	[illegible]	[illegible]	[illegible]
	[illegible]	[illegible]	[illegible]
	[illegible]	[illegible]	[illegible]
	[illegible]	[illegible]	[illegible]
	[illegible]	[illegible]	[illegible]
	[illegible]	[illegible]	[illegible]
	[illegible]	[illegible]	[illegible]
	[illegible]	[illegible]	[illegible]
	[illegible]	[illegible]	[illegible]
	[illegible]	[illegible]	[illegible]
	[illegible]	[illegible]	[illegible]
[illegible]	[illegible]	[illegible]	[illegible]
	[illegible]	[illegible]	[illegible]

7.1.3 噪声监测

[illegible]

表 7-3 噪声监测内容及监测频次

[illegible]	[illegible]	[illegible]
[illegible]	[illegible]	[illegible]

7.1.4 固（液）体废物监测

[illegible]

7.2 环境质量监测

本项目不涉及环境敏感目标，报告表及[illegible]中对环境敏感目标环境质量监测无要求。

八、质量保证及质量控制

8.1 监测分析方法

表 8-1 监测分析方法一览表

[illegible]	[illegible]	[illegible]	[illegible]
[illegible]	[illegible]	[illegible]	[illegible]
	[illegible]	[illegible]	[illegible]
	[illegible]	[illegible]	[illegible]
	[illegible]	[illegible]	[illegible]
	[illegible]	[illegible]	[illegible]
	[illegible]	[illegible]	[illegible]
	[illegible]	[illegible]	[illegible]
	[illegible]	[illegible]	[illegible]
	[illegible]	[illegible]	[illegible]
	[illegible]	[illegible]	[illegible]
	[illegible]	[illegible]	[illegible]
	[illegible]	[illegible]	[illegible]
	[illegible]	[illegible]	[illegible]
	[illegible]	[illegible]	[illegible]
[illegible]	[illegible]	[illegible]	[illegible]
	[illegible]	[illegible]	[illegible]
	[illegible]	[illegible]	[illegible]

[illegible]

[illegible]

[illegible]	[illegible]	[illegible]	[illegible]
	[illegible]	[illegible]	[illegible]
	[illegible]	[illegible]	[illegible]
	[illegible]	[illegible]	[illegible]
	[illegible]	[illegible]	[illegible]
	[illegible]	[illegible]	[illegible]
[illegible]	[illegible]	[illegible]	[illegible]

8.2 现场监测仪器情况

表 8.2 现场监测仪器一览表

仪器名称	规格型号	监测项目	测量范围	精度
[illegible]	YQ3000-C	[illegible]	[illegible]	[illegible]
[illegible]	YQ5000-D	[illegible]	[illegible]	[illegible]
[illegible]	[illegible]	[illegible]	[illegible]	[illegible]
[illegible]	[illegible]	[illegible]	[illegible]	[illegible]
[illegible]	[illegible]	[illegible]	[illegible]	[illegible]
[illegible]	[illegible]	[illegible]	[illegible]	[illegible]
[illegible]	[illegible]	[illegible]	[illegible]	[illegible]
[illegible]	[illegible]	[illegible]	[illegible]	[illegible]

8.3 人员资质

表 8.3 项目参与验收人员一览表

人员	[illegible]	[illegible]	[illegible]
[illegible]	[illegible]	[illegible]	[illegible]
[illegible]	[illegible]	[illegible]	[illegible]
[illegible]	[illegible]	[illegible]	[illegible]
[illegible]	[illegible]	[illegible]	[illegible]
[illegible]	[illegible]	[illegible]	[illegible]

[illegible]

[illegible]	[illegible]	[illegible]	[illegible]
	[illegible]	[illegible]	[illegible]
	[illegible]	[illegible]	[illegible]
	[illegible]	[illegible]	[illegible]
	[illegible]	[illegible]	[illegible]
	[illegible]	[illegible]	[illegible]
	[illegible]	[illegible]	[illegible]
	[illegible]	[illegible]	[illegible]
	[illegible]	[illegible]	[illegible]
	[illegible]	[illegible]	[illegible]
	[illegible]	[illegible]	[illegible]
	[illegible]	[illegible]	[illegible]
	[illegible]	[illegible]	[illegible]
	[illegible]	[illegible]	[illegible]
	[illegible]	[illegible]	[illegible]
	[illegible]	[illegible]	[illegible]
	[illegible]	[illegible]	[illegible]
	[illegible]	[illegible]	[illegible]
	[illegible]	[illegible]	[illegible]
	[illegible]	[illegible]	[illegible]
	[illegible]	[illegible]	[illegible]
	[illegible]	[illegible]	[illegible]
	[illegible]	[illegible]	[illegible]
	[illegible]	[illegible]	[illegible]
	[illegible]	[illegible]	[illegible]
	[illegible]	[illegible]	[illegible]

8.4 水质监测分析过程中的质量保证和质量控制

[illegible]

[illegible]

表 8-4 平行样监测试验结果表

单位：mg/L

分析项目	[illegible]			
	[illegible]	[illegible]	[illegible]	[illegible]
[illegible]	[illegible]	[illegible]	[illegible]	[illegible]
[illegible]	[illegible]	[illegible]	[illegible]	[illegible]
[illegible]	[illegible]	[illegible]	[illegible]	[illegible]
[illegible]	[illegible]	[illegible]	[illegible]	[illegible]
[illegible]	[illegible]	[illegible]	[illegible]	[illegible]
分析项目	[illegible]			
	[illegible]	[illegible]	[illegible]	[illegible]
[illegible]	[illegible]	[illegible]	[illegible]	[illegible]
[illegible]	[illegible]	[illegible]	[illegible]	[illegible]
[illegible]	[illegible]	[illegible]	[illegible]	[illegible]
[illegible]	[illegible]	[illegible]	[illegible]	[illegible]
[illegible]	[illegible]	[illegible]	[illegible]	[illegible]

注：以上监测数据详见检测报告 ZJXHHJY-20044429。“L”表示低于检出限。

8.5 气体监测分析过程中的质量保证和质量控制

（1）气样的采集、运输、保存、实验室分析和数据计算的全过程均按照《空气和废气监测分析方法》（第四版）的要求进行。

（2）尽量避免被测排放物中其他污染物的交叉干扰。

（3）被测排放物的浓度在仪器量程的有效范围（即 30%~70%）之间。

（4）采样器在进入现场前应对采样器流量、温度、气压等参数校核。测气监测（分析）仪器在测试前按照监测要求采用标准气体和量程（标定），在测试期间按要求插入零点和量程检查。

8.6 噪声监测分析过程中的质量保证和质量控制

[illegible]级[illegible]在测试前后用[illegible]校准，测量前后仪器的读数相差不大于0.5dB，若大于0.5dB测量数据无效。[illegible]噪声测试校准记录如下：

表8.5 噪声测试校准记录

监测日期	测前(dB)	测后(dB)	偏差(dB)	是否符合要求
2020.5.[illegible]	93.8	93.8	0	符合
2020.5.15	93.8	93.7	0.1	符合

九、验收监测结果与分析评价

9.1 生产工况

验收监测期间，[illegible]公司生产运行符合国家对建设项目环境保护设施竣工验收监测工况为大于75%的要求。

监测期间工况详见表9-1。

表9-1 建设项目竣工验收监测期间销售量核实

监测日期	产品名称	设计产量	实际产量	生产负荷(%)
2020.4.27	[illegible]	[illegible]	[illegible]	[illegible]
	[illegible]	[illegible]	[illegible]	[illegible]
	[illegible]	[illegible]	[illegible]	[illegible]
	[illegible]	[illegible]	[illegible]	[illegible]
2020.4.28	[illegible]	[illegible]	[illegible]	[illegible]
	[illegible]	[illegible]	[illegible]	[illegible]
	[illegible]	[illegible]	[illegible]	[illegible]
	[illegible]	[illegible]	[illegible]	[illegible]
2020.4.29	[illegible]	[illegible]	[illegible]	[illegible]
	[illegible]	[illegible]	[illegible]	[illegible]
	[illegible]	[illegible]	[illegible]	[illegible]
	[illegible]	[illegible]	[illegible]	[illegible]
2020.4.30	[illegible]	[illegible]	[illegible]	[illegible]
	[illegible]	[illegible]	[illegible]	[illegible]
	[illegible]	[illegible]	[illegible]	[illegible]
	[illegible]	[illegible]	[illegible]	[illegible]
2020.5.1	[illegible]	[illegible]	[illegible]	[illegible]
	[illegible]	[illegible]	[illegible]	[illegible]
	[illegible]	[illegible]	[illegible]	[illegible]
	[illegible]	[illegible]	[illegible]	[illegible]

[illegible]

[illegible]

[illegible]	[illegible]	[illegible]	[illegible]	[illegible]

注：日设计销售量等于全年设计销售量除以全年工作天数（280天）。

9.2 环保设施调试运行效果

9.2.1 环保设施处理效率监测结果

9.2.1.1 废水治理设施

根据企业废水处理设施进、出口监测结果，计算主要污染物去除效率，详见表9-2。

表9-2 废水处理设施主要污染物去除效率统计

处理设施	污染物	第一天去除效率	第二天去除效率	平均值
医动物屠宰场	化学需氧量	[illegible]	[illegible]	[illegible]
	五日生化需氧量	[illegible]	[illegible]	[illegible]
	氨氮	[illegible]	[illegible]	[illegible]
	总磷	[illegible]	[illegible]	[illegible]
	动植物油	[illegible]	[illegible]	[illegible]

9.2.1.2 废气治理设施

根据企业废气处理设施进、出口监测结果，计算主要污染物去除效率，详见表9-3。

表9-3 废气处理设施主要污染物去除效率统计

处理设施	污染物	第一天去除效率	第二天去除效率	平均值
[illegible]	[illegible]	[illegible]	[illegible]	[illegible]
[illegible]	[illegible]	[illegible]	[illegible]	[illegible]
[illegible]	[illegible]	[illegible]	[illegible]	[illegible]
[illegible]	[illegible]	[illegible]	[illegible]	[illegible]
[illegible]	[illegible]	[illegible]	[illegible]	[illegible]
[illegible]	[illegible]	[illegible]	[illegible]	[illegible]
[illegible]	[illegible]	[illegible]	[illegible]	[illegible]
[illegible]	[illegible]	[illegible]	[illegible]	[illegible]
[illegible]	[illegible]	[illegible]	[illegible]	[illegible]
[illegible]	[illegible]	[illegible]	[illegible]	[illegible]

[illegible]

[illegible]

[illegible]	[illegible]	[illegible]	[illegible]	[illegible]

9.2.1.3 噪声治理设施

企业主要噪声污染设备采取减振、隔声等降噪措施后，企业厂界南侧、北侧噪声监测结果均达到《工业企业厂界环境噪声排放标准》（GB12348-2008）3类功能区标准限值，东侧、西侧厂界噪声监测结果均达到4类功能区标准，表明企业噪声治理设施具有良好的降噪效果。

9.2.2 污染物排放监测结果

9.2.2.1 废水

验收监测期间，飞利浦（廊坊）健康科技有限公司废水入网口pH值、化学需氧量、五日生化需氧量、悬浮物、石油类、氨氮、动植物油最大浓度（范围）均能达到《污水综合排放标准》（GB8978-1996）中的三级标准，氟化物、总磷日均值均能达到《工业企业废水氟、磷污染物间接排放限值》（DB33/887-2013）表1标准。详见表9-4

[illegible]

[illegible]	[illegible]	[illegible]	[illegible]	[illegible]	[illegible]	[illegible]	[illegible]	[illegible]	[illegible]
[illegible]	[illegible]	[illegible]	[illegible]	[illegible]	[illegible]	[illegible]	[illegible]	[illegible]	[illegible]
	[illegible]	[illegible]	[illegible]	[illegible]	[illegible]	[illegible]	[illegible]	[illegible]	[illegible]
	[illegible]	[illegible]	[illegible]	[illegible]	[illegible]	[illegible]	[illegible]	[illegible]	[illegible]
	[illegible]	[illegible]	[illegible]	[illegible]	[illegible]	[illegible]	[illegible]	[illegible]	[illegible]
	[illegible]	[illegible]	[illegible]	[illegible]	[illegible]	[illegible]	[illegible]	[illegible]	[illegible]
	[illegible]	[illegible]	[illegible]	[illegible]	[illegible]	[illegible]	[illegible]	[illegible]	[illegible]
	[illegible]	[illegible]	[illegible]	[illegible]	[illegible]	[illegible]	[illegible]	[illegible]	[illegible]
	[illegible]	[illegible]	[illegible]	[illegible]	[illegible]	[illegible]	[illegible]	[illegible]	[illegible]
	[illegible]	[illegible]	[illegible]	[illegible]	[illegible]	[illegible]	[illegible]	[illegible]	[illegible]
	[illegible]	[illegible]	[illegible]	[illegible]	[illegible]	[illegible]	[illegible]	[illegible]	[illegible]
	[illegible]	[illegible]	[illegible]	[illegible]	[illegible]	[illegible]	[illegible]	[illegible]	[illegible]
	[illegible]	[illegible]	[illegible]	[illegible]	[illegible]	[illegible]	[illegible]	[illegible]	[illegible]
	[illegible]	[illegible]	[illegible]	[illegible]	[illegible]	[illegible]	[illegible]	[illegible]	[illegible]
	[illegible]	[illegible]	[illegible]	[illegible]	[illegible]	[illegible]	[illegible]	[illegible]	[illegible]
	[illegible]	[illegible]	[illegible]	[illegible]	[illegible]	[illegible]	[illegible]	[illegible]	[illegible]
	[illegible]	[illegible]	[illegible]	[illegible]	[illegible]	[illegible]	[illegible]	[illegible]	[illegible]
	[illegible]	[illegible]	[illegible]	[illegible]	[illegible]	[illegible]	[illegible]	[illegible]	[illegible]
	[illegible]	[illegible]	[illegible]	[illegible]	[illegible]	[illegible]	[illegible]	[illegible]	[illegible]
	[illegible]	[illegible]	[illegible]	[illegible]	[illegible]	[illegible]	[illegible]	[illegible]	[illegible]

[illegible]

[illegible]

[illegible]		[illegible]	[illegible]	[illegible]	[illegible]	[illegible]	[illegible]	[illegible]	[illegible]	[illegible]
[illegible]		[illegible]	[illegible]	[illegible]	[illegible]	[illegible]	[illegible]	[illegible]	[illegible]	[illegible]
[illegible]	[illegible]	[illegible]	[illegible]	[illegible]	[illegible]	[illegible]	[illegible]	[illegible]	[illegible]	[illegible]
[illegible]		[illegible]	[illegible]	[illegible]	[illegible]	[illegible]	[illegible]	[illegible]	[illegible]	[illegible]
[illegible]		[illegible]	[illegible]	[illegible]	[illegible]	[illegible]	[illegible]	[illegible]	[illegible]	[illegible]
[illegible]	[illegible]	[illegible]	[illegible]	[illegible]	[illegible]	[illegible]	[illegible]	[illegible]	[illegible]	[illegible]
[illegible]	[illegible]	[illegible]	[illegible]	[illegible]	[illegible]	[illegible]	[illegible]	[illegible]	[illegible]	[illegible]
[illegible]	[illegible]	[illegible]	[illegible]	[illegible]	[illegible]	[illegible]	[illegible]	[illegible]	[illegible]	[illegible]
[illegible]	[illegible]	[illegible]	[illegible]	[illegible]	[illegible]	[illegible]	[illegible]	[illegible]	[illegible]	[illegible]
[illegible]	[illegible]	[illegible]	[illegible]	[illegible]	[illegible]	[illegible]	[illegible]	[illegible]	[illegible]	[illegible]
[illegible]	[illegible]	[illegible]	[illegible]	[illegible]	[illegible]	[illegible]	[illegible]	[illegible]	[illegible]	[illegible]
[illegible]	[illegible]	[illegible]	[illegible]	[illegible]	[illegible]	[illegible]	[illegible]	[illegible]	[illegible]	[illegible]

[illegible]

9.2.2 废气

1）有组织废气

验收监测期间，飞利浦（嘉兴）健康科技有限公司有组织废气检测结果如下：

环氧废气处理设施出口非甲烷总烃，经工况折算后排放浓度均达到《合成树脂工业污染物排放标准》（GB31572-2015）表5大气污染物特别排放限值，详见表9-5。

热水锅炉废气排放口颗粒物、二氧化硫和氮氧化物排放浓度均达到《锅炉大气污染物排放标准》（GB13271-2014）表3大气污染物特别排放限值标准，详见表9-6。

喷涂废气处理设施出口非甲烷总烃废气处理设施出口颗粒物排放浓度及排放速率均达到《大气污染物综合排放标准》（GB16297-1996）表2新污染源大气污染物二级排放限值，详见表9-7。

喷漆废气处理设施出口氮氧化物排放浓度及排放速率均达到《大气污染物综合排放标准》（GB16297-1996）表2新污染源大气污染物二级排放限值，详见表9-8。

肉桂除湿干燥废气处理设施出口颗粒物、非甲烷总烃、苯乙烯排放浓度均达到《工业炉窑大气污染物排放标准》（DB33/2146-2018）表2大气污染物特别排放限值，二氧化硫和氮氧化物排放浓度均达到《锅炉大气污染物排放标准》（GB13271-2014）表3大气污染物特别排放限值标准，详见表9-9。

肉桂冷却干燥废气处理设施出口颗粒物、非甲烷总烃、苯乙烯排放浓度均达到《工业炉窑大气污染物排放标准》（DB33/2146-2018）表2大气污染物特别排放限值，二氧化硫和氮氧化

化物排放浓度均达到《锅炉大气污染物排放标准》（GB13271-2014）表3 大气污染物特别排放限值标准，详见表9-9。

外喷涂烘干废气处理设施出口颗粒物、非甲烷总烃、臭气浓度、乙酸丁酯排放浓度均达到《工业涂装工序大气污染物排放标准》（DB33/2146-2018）表2 大气污染物特别排放限值，二氧化硫和氮氧化物排放浓度均达到《锅炉大气污染物排放标准》（GB13271-2014）表3 大气污染物特别排放限值标准，详见表9-10。

外喷涂废气处理设施出口非甲烷总烃、臭气浓度、乙酸丁酯排放浓度均达到《工业涂装工序大气污染物排放标准》（DB33/2146-2018）表2 大气污染物特别排放限值，详见表9-11。

AF喷涂线废气处理设施出口非甲烷总烃、臭气浓度排放浓度均达到《工业涂装工序大气污染物排放标准》（DB33/2146-2018）表2 大气污染物特别排放限值，详见表9-12。

AF喷涂线废气处理设施出口非甲烷总烃、臭气浓度排放浓度均达到《工业涂装工序大气污染物排放标准》（DB33/2146-2018）表2 大气污染物特别排放限值，详见表9-13。

AF烘干线废气处理设施出口颗粒物、非甲烷总烃、臭气浓度排放浓度均达到《工业涂装工序大气污染物排放标准》（DB33/2146-2018）表2 大气污染物特别排放限值，二氧化硫和氮氧化物排放浓度均达到《锅炉大气污染物排放标准》（GB13271-2014）表3 大气污染物特别排放限值标准，详见表9-14。

食堂油烟排放浓度满足《饮食业油烟排放标准（试行）》（GB18483-2001）中的油烟最高允许排放浓度，详见表9-15。

[illegible]

[illegible]

[illegible]	[illegible]	[illegible]	[illegible]	[illegible]	[illegible]	[illegible]	[illegible]	[illegible]
[illegible]	[illegible]	[illegible]	[illegible]	[illegible]	[illegible]	[illegible]	[illegible]	[illegible]

[illegible]

[illegible]		[illegible]	[illegible]	[illegible]	[illegible]	[illegible]	[illegible]	[illegible]
[illegible]		[illegible]	[illegible]	[illegible]	[illegible]	[illegible]	[illegible]	[illegible]
	[illegible]	[illegible]	[illegible]	[illegible]	[illegible]	[illegible]	[illegible]	[illegible]
	[illegible]	[illegible]	[illegible]	[illegible]	[illegible]	[illegible]	[illegible]	[illegible]
	[illegible]	[illegible]	[illegible]	[illegible]	[illegible]	[illegible]	[illegible]	[illegible]
	[illegible]	[illegible]	[illegible]	[illegible]	[illegible]	[illegible]	[illegible]	[illegible]

注：表中缺测数据以[illegible]表示，“-”表示数据不适用。

表 2 [illegible]

[illegible]	[illegible]	[illegible]	[illegible]	[illegible]	[illegible]	[illegible]	[illegible]	[illegible]
[illegible]	[illegible]	[illegible]	[illegible]	[illegible]	[illegible]	[illegible]	[illegible]	[illegible]
		[illegible]	[illegible]	[illegible]	[illegible]	[illegible]	[illegible]	[illegible]
	[illegible]	[illegible]	[illegible]	[illegible]	[illegible]	[illegible]	[illegible]	[illegible]
		[illegible]	[illegible]	[illegible]	[illegible]	[illegible]	[illegible]	[illegible]
	[illegible]	[illegible]	[illegible]	[illegible]	[illegible]	[illegible]	[illegible]	[illegible]
		[illegible]	[illegible]	[illegible]	[illegible]	[illegible]	[illegible]	[illegible]
[illegible]	[illegible]	[illegible]	[illegible]	[illegible]	[illegible]	[illegible]	[illegible]	[illegible]
		[illegible]	[illegible]	[illegible]	[illegible]	[illegible]	[illegible]	[illegible]
	[illegible]	[illegible]	[illegible]	[illegible]	[illegible]	[illegible]	[illegible]	[illegible]
		[illegible]	[illegible]	[illegible]	[illegible]	[illegible]	[illegible]	[illegible]
	[illegible]	[illegible]	[illegible]	[illegible]	[illegible]	[illegible]	[illegible]	[illegible]
		[illegible]	[illegible]	[illegible]	[illegible]	[illegible]	[illegible]	[illegible]

注：表中缺测数据以[illegible]表示，“-”表示数据不适用。

表 2　[illegible]

[illegible]	[illegible]	[illegible]	[illegible]	[illegible]	[illegible]	[illegible]	[illegible]	[illegible]	[illegible]
[illegible]	[illegible]	[illegible]	[illegible]	[illegible]	[illegible]	[illegible]	[illegible]	[illegible]	[illegible]
[illegible]	[illegible]	[illegible]	[illegible]	[illegible]	[illegible]	[illegible]	[illegible]	[illegible]	[illegible]
[illegible]	[illegible]	[illegible]	[illegible]	[illegible]	[illegible]	[illegible]	[illegible]	[illegible]	[illegible]
[illegible]	[illegible]	[illegible]	[illegible]	[illegible]	[illegible]	[illegible]	[illegible]	[illegible]	[illegible]
[illegible]	[illegible]	[illegible]	[illegible]	[illegible]	[illegible]	[illegible]	[illegible]	[illegible]	[illegible]
[illegible]	[illegible]	[illegible]	[illegible]	[illegible]	[illegible]	[illegible]	[illegible]	[illegible]	[illegible]
[illegible]	[illegible]	[illegible]	[illegible]	[illegible]	[illegible]	[illegible]	[illegible]	[illegible]	[illegible]
[illegible]	[illegible]	[illegible]	[illegible]	[illegible]	[illegible]	[illegible]	[illegible]	[illegible]	[illegible]
[illegible]	[illegible]	[illegible]	[illegible]	[illegible]	[illegible]	[illegible]	[illegible]	[illegible]	[illegible]

表 3　[illegible]

[illegible]	[illegible]	[illegible]	[illegible]	[illegible]	[illegible]	[illegible]	[illegible]	[illegible]	[illegible]
[illegible]	[illegible]	[illegible]	[illegible]	[illegible]	[illegible]	[illegible]	[illegible]	[illegible]	[illegible]
[illegible]	[illegible]	[illegible]	[illegible]	[illegible]	[illegible]	[illegible]	[illegible]	[illegible]	[illegible]
[illegible]	[illegible]	[illegible]	[illegible]	[illegible]	[illegible]	[illegible]	[illegible]	[illegible]	[illegible]
[illegible]	[illegible]	[illegible]	[illegible]	[illegible]	[illegible]	[illegible]	[illegible]	[illegible]	[illegible]

[illegible]

[illegible]

[illegible]	[illegible]	[illegible]	[illegible]	[illegible]	[illegible]	[illegible]	[illegible]	[illegible]	[illegible]
[illegible]	[illegible]	[illegible]	[illegible]	[illegible]	[illegible]	[illegible]	[illegible]	[illegible]	[illegible]
[illegible]	[illegible]	[illegible]	[illegible]	[illegible]	[illegible]	[illegible]	[illegible]	[illegible]	[illegible]
[illegible]	[illegible]	[illegible]	[illegible]	[illegible]	[illegible]	[illegible]	[illegible]	[illegible]	[illegible]

注：表中数据摘自[illegible]检测报告[illegible]。

表 6.6 [illegible]检测结果

[illegible]	[illegible]	[illegible]	[illegible]	[illegible]	[illegible]	[illegible]	[illegible]	[illegible]	[illegible]
[illegible]	[illegible]	[illegible]	[illegible]	[illegible]	[illegible]	[illegible]	[illegible]	[illegible]	[illegible]
[illegible]	[illegible]	[illegible]	[illegible]	[illegible]	[illegible]	[illegible]	[illegible]	[illegible]	[illegible]
[illegible]	[illegible]	[illegible]	[illegible]	[illegible]	[illegible]	[illegible]	[illegible]	[illegible]	[illegible]
[illegible]	[illegible]	[illegible]	[illegible]	[illegible]	[illegible]	[illegible]	[illegible]	[illegible]	[illegible]
[illegible]	[illegible]	[illegible]	[illegible]	[illegible]	[illegible]	[illegible]	[illegible]	[illegible]	[illegible]
[illegible]	[illegible]	[illegible]	[illegible]	[illegible]	[illegible]	[illegible]	[illegible]	[illegible]	[illegible]
[illegible]	[illegible]	[illegible]	[illegible]	[illegible]	[illegible]	[illegible]	[illegible]	[illegible]	[illegible]
[illegible]	[illegible]	[illegible]	[illegible]	[illegible]	[illegible]	[illegible]	[illegible]	[illegible]	[illegible]
[illegible]	[illegible]	[illegible]	[illegible]	[illegible]	[illegible]	[illegible]	[illegible]	[illegible]	[illegible]
[illegible]	[illegible]	[illegible]	[illegible]	[illegible]	[illegible]	[illegible]	[illegible]	[illegible]	[illegible]
[illegible]	[illegible]	[illegible]	[illegible]	[illegible]	[illegible]	[illegible]	[illegible]	[illegible]	[illegible]
[illegible]	[illegible]	[illegible]	[illegible]	[illegible]	[illegible]	[illegible]	[illegible]	[illegible]	[illegible]
[illegible]	[illegible]	[illegible]	[illegible]	[illegible]	[illegible]	[illegible]	[illegible]	[illegible]	[illegible]

[illegible]

[illegible]	[illegible]	[illegible]	[illegible]	[illegible]	[illegible]	[illegible]	[illegible]	[illegible]	[illegible]
[illegible]	[illegible]	[illegible]	[illegible]	[illegible]	[illegible]	[illegible]	[illegible]	[illegible]	[illegible]
		[illegible]	[illegible]	[illegible]	[illegible]	[illegible]	[illegible]	[illegible]	[illegible]
		[illegible]	[illegible]	[illegible]	[illegible]	[illegible]	[illegible]	[illegible]	[illegible]
		[illegible]	[illegible]	[illegible]	[illegible]	[illegible]	[illegible]	[illegible]	[illegible]
		[illegible]	[illegible]	[illegible]	[illegible]	[illegible]	[illegible]	[illegible]	[illegible]
		[illegible]	[illegible]	[illegible]	[illegible]	[illegible]	[illegible]	[illegible]	[illegible]
		[illegible]	[illegible]	[illegible]	[illegible]	[illegible]	[illegible]	[illegible]	[illegible]
		[illegible]	[illegible]	[illegible]	[illegible]	[illegible]	[illegible]	[illegible]	[illegible]
		[illegible]	[illegible]	[illegible]	[illegible]	[illegible]	[illegible]	[illegible]	[illegible]
		[illegible]	[illegible]	[illegible]	[illegible]	[illegible]	[illegible]	[illegible]	[illegible]
		[illegible]	[illegible]	[illegible]	[illegible]	[illegible]	[illegible]	[illegible]	[illegible]
		[illegible]	[illegible]	[illegible]	[illegible]	[illegible]	[illegible]	[illegible]	[illegible]
		[illegible]	[illegible]	[illegible]	[illegible]	[illegible]	[illegible]	[illegible]	[illegible]
		[illegible]	[illegible]	[illegible]	[illegible]	[illegible]	[illegible]	[illegible]	[illegible]
		[illegible]	[illegible]	[illegible]	[illegible]	[illegible]	[illegible]	[illegible]	[illegible]
		[illegible]	[illegible]	[illegible]	[illegible]	[illegible]	[illegible]	[illegible]	[illegible]
		[illegible]	[illegible]	[illegible]	[illegible]	[illegible]	[illegible]	[illegible]	[illegible]
		[illegible]	[illegible]	[illegible]	[illegible]	[illegible]	[illegible]	[illegible]	[illegible]
		[illegible]	[illegible]	[illegible]	[illegible]	[illegible]	[illegible]	[illegible]	[illegible]

[illegible]

[illegible]	[illegible]	[illegible]	[illegible]	[illegible]	[illegible]	[illegible]	[illegible]	[illegible]	[illegible]
[illegible]	[illegible]	[illegible]	[illegible]	[illegible]	[illegible]	[illegible]	[illegible]	[illegible]	[illegible]
[illegible]	[illegible]	[illegible]	[illegible]	[illegible]	[illegible]	[illegible]	[illegible]	[illegible]	[illegible]
[illegible]	[illegible]	[illegible]	[illegible]	[illegible]	[illegible]	[illegible]	[illegible]	[illegible]	[illegible]
[illegible]	[illegible]	[illegible]	[illegible]	[illegible]	[illegible]	[illegible]	[illegible]	[illegible]	[illegible]
[illegible]	[illegible]	[illegible]	[illegible]	[illegible]	[illegible]	[illegible]	[illegible]	[illegible]	[illegible]
[illegible]	[illegible]	[illegible]	[illegible]	[illegible]	[illegible]	[illegible]	[illegible]	[illegible]	[illegible]

[illegible]

[illegible]

[illegible]	[illegible]	[illegible]	[illegible]	[illegible]	[illegible]	[illegible]	[illegible]	[illegible]	[illegible]
[illegible]	[illegible]	[illegible]	[illegible]	[illegible]	[illegible]	[illegible]	[illegible]	[illegible]	[illegible]
[illegible]	[illegible]	[illegible]	[illegible]	[illegible]	[illegible]	[illegible]	[illegible]	[illegible]	[illegible]
[illegible]	[illegible]	[illegible]	[illegible]	[illegible]	[illegible]	[illegible]	[illegible]	[illegible]	[illegible]
[illegible]	[illegible]	[illegible]	[illegible]	[illegible]	[illegible]	[illegible]	[illegible]	[illegible]	[illegible]
[illegible]	[illegible]	[illegible]	[illegible]	[illegible]	[illegible]	[illegible]	[illegible]	[illegible]	[illegible]
[illegible]	[illegible]	[illegible]	[illegible]	[illegible]	[illegible]	[illegible]	[illegible]	[illegible]	[illegible]
[illegible]	[illegible]	[illegible]	[illegible]	[illegible]	[illegible]	[illegible]	[illegible]	[illegible]	[illegible]
[illegible]	[illegible]	[illegible]	[illegible]	[illegible]	[illegible]	[illegible]	[illegible]	[illegible]	[illegible]
[illegible]	[illegible]	[illegible]	[illegible]	[illegible]	[illegible]	[illegible]	[illegible]	[illegible]	[illegible]

[illegible]

[illegible]

[illegible]	[illegible]	[illegible]	[illegible]	[illegible]	[illegible]	[illegible]	[illegible]	[illegible]	[illegible]
[illegible]	[illegible]	[illegible]	[illegible]	[illegible]	[illegible]	[illegible]	[illegible]	[illegible]	[illegible]

[illegible]

[illegible]	[illegible]	[illegible]	[illegible]	[illegible]	[illegible]	[illegible]	[illegible]	[illegible]	[illegible]	[illegible]
[illegible]	[illegible]	[illegible]	[illegible]	[illegible]	[illegible]	[illegible]	[illegible]	[illegible]	[illegible]	[illegible]

[illegible]

[illegible]

[illegible]	[illegible]	[illegible]	[illegible]	[illegible]	[illegible]	[illegible]	[illegible]	[illegible]	[illegible]
[illegible]	[illegible]	[illegible]	[illegible]	[illegible]	[illegible]	[illegible]	[illegible]	[illegible]	[illegible]
	[illegible]	[illegible]	[illegible]	[illegible]	[illegible]	[illegible]	[illegible]	[illegible]	[illegible]
	[illegible]	[illegible]	[illegible]	[illegible]	[illegible]	[illegible]	[illegible]	[illegible]	[illegible]
[illegible]	[illegible]	[illegible]	[illegible]	[illegible]	[illegible]	[illegible]	[illegible]	[illegible]	[illegible]
	[illegible]	[illegible]	[illegible]	[illegible]	[illegible]	[illegible]	[illegible]	[illegible]	[illegible]
	[illegible]	[illegible]	[illegible]	[illegible]	[illegible]	[illegible]	[illegible]	[illegible]	[illegible]

注：表中数据数据引自环境科学 [illegible]

[illegible]

[illegible]	[illegible]	[illegible]	[illegible]	[illegible]	[illegible]	[illegible]	[illegible]	[illegible]	[illegible]
[illegible]	[illegible]	[illegible]	[illegible]	[illegible]	[illegible]	[illegible]	[illegible]	[illegible]	[illegible]
	[illegible]	[illegible]	[illegible]	[illegible]	[illegible]	[illegible]	[illegible]	[illegible]	[illegible]
	[illegible]	[illegible]	[illegible]	[illegible]	[illegible]	[illegible]	[illegible]	[illegible]	[illegible]
	[illegible]	[illegible]	[illegible]	[illegible]	[illegible]	[illegible]	[illegible]	[illegible]	[illegible]
	[illegible]	[illegible]	[illegible]	[illegible]	[illegible]	[illegible]	[illegible]	[illegible]	[illegible]
	[illegible]	[illegible]	[illegible]	[illegible]	[illegible]	[illegible]	[illegible]	[illegible]	[illegible]
	[illegible]	[illegible]	[illegible]	[illegible]	[illegible]	[illegible]	[illegible]	[illegible]	[illegible]
	[illegible]	[illegible]	[illegible]	[illegible]	[illegible]	[illegible]	[illegible]	[illegible]	[illegible]
	[illegible]	[illegible]	[illegible]	[illegible]	[illegible]	[illegible]	[illegible]	[illegible]	[illegible]

[illegible]

[illegible]										
[illegible]	[illegible]	[illegible]	[illegible]	[illegible]	[illegible]	[illegible]	[illegible]	[illegible]	[illegible]	[illegible]
		[illegible]	[illegible]	[illegible]	[illegible]	[illegible]	[illegible]			
		[illegible]	[illegible]	[illegible]	[illegible]	[illegible]	[illegible]			
		[illegible]	[illegible]	[illegible]	[illegible]	[illegible]	[illegible]			
[illegible]	[illegible]	[illegible]	[illegible]	[illegible]	[illegible]	[illegible]	[illegible]	[illegible]	[illegible]	[illegible]
		[illegible]	[illegible]	[illegible]	[illegible]	[illegible]	[illegible]			
		[illegible]	[illegible]	[illegible]	[illegible]	[illegible]	[illegible]			
		[illegible]	[illegible]	[illegible]	[illegible]	[illegible]	[illegible]			
		[illegible]	[illegible]	[illegible]	[illegible]	[illegible]	[illegible]			
		[illegible]	[illegible]	[illegible]	[illegible]	[illegible]	[illegible]			
		[illegible]	[illegible]	[illegible]	[illegible]	[illegible]	[illegible]			
		[illegible]	[illegible]	[illegible]	[illegible]	[illegible]	[illegible]			

[illegible]

[illegible]

[illegible]	[illegible]	[illegible]	[illegible]	[illegible]	[illegible]	[illegible]	[illegible]	[illegible]	[illegible]	[illegible]	[illegible]
[illegible]	[illegible]	[illegible]	[illegible]	[illegible]	[illegible]	[illegible]	[illegible]	[illegible]	[illegible]	[illegible]	[illegible]
[illegible]	[illegible]	[illegible]	[illegible]	[illegible]	[illegible]	[illegible]	[illegible]	[illegible]	[illegible]	[illegible]	[illegible]

[illegible]

2）无组织废气

验收监测期间，执行《嘉兴[illegible]科技有限公司厂界无组织废气中颗粒物浓度最大值低于《大气污染物综合排放标准》（GB16297-1996）表2新污染源中无组织排放限值；非甲烷总烃、乙酸丁酯和臭气浓度最大值均低于《工业涂装工序大气污染物排放标准》（DB33/2146-2018）中表6企业边界大气污染物浓度限值；厂内非甲烷总烃浓度最大值低于《工业涂装工序大气污染物排放标准》（DB33/2146-2018）表5厂区内挥发性有机物（VOCs）无组织排放限值任意一次浓度值。

无组织排放监测点位见图3-2，监测期间气象参数见表9-15，无组织排放监测结果见表9-16。

表9-15 监测期间气象参数

[illegible]	[illegible]	[illegible]	[illegible]	[illegible]	[illegible]	[illegible]
[illegible]	[illegible]	[illegible]	[illegible]	[illegible]	[illegible]	[illegible]
[illegible]		[illegible]	[illegible]	[illegible]	[illegible]	[illegible]

表9-16 无组织废气监测结果

单位：mg/m³

[illegible]	[illegible]	[illegible]	[illegible]	[illegible]	[illegible]	[illegible]	[illegible]	[illegible]
[illegible]	[illegible]	[illegible]	[illegible]	[illegible]	[illegible]	[illegible]	[illegible]	[illegible]
		[illegible]	[illegible]	[illegible]	[illegible]	[illegible]		
		[illegible]	[illegible]	[illegible]	[illegible]	[illegible]		
		[illegible]	[illegible]	[illegible]	[illegible]	[illegible]		
		[illegible]	[illegible]	[illegible]	[illegible]	[illegible]		
		[illegible]	[illegible]	[illegible]	[illegible]	[illegible]	[illegible]	[illegible]
	[illegible]	[illegible]	[illegible]	[illegible]	[illegible]	[illegible]	[illegible]	[illegible]
		[illegible]	[illegible]	[illegible]	[illegible]	[illegible]		
		[illegible]	[illegible]	[illegible]	[illegible]	[illegible]		
		[illegible]	[illegible]	[illegible]	[illegible]	[illegible]		
		[illegible]	[illegible]	[illegible]	[illegible]	[illegible]		
	[illegible]	[illegible]	[illegible]	[illegible]	[illegible]	[illegible]	[illegible]	[illegible]
		[illegible]	[illegible]	[illegible]	[illegible]	[illegible]		
		[illegible]	[illegible]	[illegible]	[illegible]	[illegible]		

[illegible]

[illegible]

[illegible]	[illegible]	[illegible]	[illegible]	[illegible]	[illegible]	[illegible]	[illegible]
[illegible]	[illegible]	第一次	[illegible]	[illegible]	[illegible]	[illegible]	[illegible]
		第二次	[illegible]	[illegible]	[illegible]	[illegible]	[illegible]
		第三次	[illegible]	[illegible]	[illegible]	[illegible]	[illegible]
		第四次	[illegible]	[illegible]	[illegible]	[illegible]	[illegible]
[illegible]	氯化氢	第一次	[illegible]	[illegible]	[illegible]	[illegible]	[illegible]
		第二次	[illegible]	[illegible]	[illegible]	[illegible]	[illegible]
		第三次	[illegible]	[illegible]	[illegible]	[illegible]	[illegible]
		第四次	[illegible]	[illegible]	[illegible]	[illegible]	[illegible]
[illegible]	氟化物	第一次	[illegible]	[illegible]	[illegible]	[illegible]	[illegible]
		第二次	[illegible]	[illegible]	[illegible]	[illegible]	[illegible]
		第三次	[illegible]	[illegible]	[illegible]	[illegible]	[illegible]
		第四次	[illegible]	[illegible]	[illegible]	[illegible]	[illegible]
[illegible]	氯化氢	第一次	[illegible]	[illegible]	[illegible]	[illegible]	[illegible]
		第二次	[illegible]	[illegible]	[illegible]	[illegible]	[illegible]
		第三次	[illegible]	[illegible]	[illegible]	[illegible]	[illegible]
		第四次	[illegible]	[illegible]	[illegible]	[illegible]	[illegible]
[illegible]	氟化物	第一次	[illegible]	[illegible]	[illegible]	[illegible]	[illegible]
		第二次	[illegible]	[illegible]	[illegible]	[illegible]	[illegible]
		第三次	[illegible]	[illegible]	[illegible]	[illegible]	[illegible]
		第四次	[illegible]	[illegible]	[illegible]	[illegible]	[illegible]
[illegible]	氯化氢	第一次	[illegible]	[illegible]	[illegible]	[illegible]	[illegible]
		第二次	[illegible]	[illegible]	[illegible]	[illegible]	[illegible]
		第三次	[illegible]	[illegible]	[illegible]	[illegible]	[illegible]
		第四次	[illegible]	[illegible]	[illegible]	[illegible]	[illegible]
[illegible]	氟化物	第一次	[illegible]	[illegible]	[illegible]	[illegible]	[illegible]
		第二次	[illegible]	[illegible]	[illegible]	[illegible]	[illegible]
		第三次	[illegible]	[illegible]	[illegible]	[illegible]	[illegible]
		第四次	[illegible]	[illegible]	[illegible]	[illegible]	[illegible]

注：以上表中监测数据引自监测报告（[illegible]），“ND”表示该项未检出。

9.2.3 厂界噪声

[illegible]

厂界噪声监测点位见图3.2。厂界噪声监测结果见表9-17

表9-17 厂界噪声监测结果

测点位置	测点编号	测量时间	测量结果 Leq[dB(A)]	测量时间	测量结果 Leq[dB(A)]
东侧	1#	白天	54dB	夜间	44dB
南侧	2#	白天	53dB	夜间	43dB
西侧	3#	白天	52dB	夜间	42dB
北侧	4#	白天	51dB	夜间	41dB
东侧	5#	白天	55dB	夜间	45dB
南侧	6#	白天	54dB	夜间	44dB
西侧	7#	白天	53dB	夜间	43dB
北侧	8#	白天	52dB	夜间	42dB
厂界		昼间	55dB	夜间	45dB
评价标准		《工业企业厂界环境噪声排放标准》（GB12348-2008）2类			

注：表中监测数据引自监测报告 ZJXB(EX)-2004430。

9.2.4 污染物排放总量核算

1、废水

根据企业提供的废水量计算，企业年废水产生量为63480吨，再根据污水处理厂排放标准执行《城镇污水处理厂污染物排放标准》（GB18918-2002）中的一级A标准，即化学需氧量≤50mg/L，氨氮≤5mg/L，计算得出企业废水污染物排放量

废水监测四季排放量见表9-18

表9-18 废水监测四季排放量

污染物	排放量	监测四季排放量
化学需氧量	3.174	0.317

企业废水排放量为63480吨/年，化学需氧量排放量为3.174吨/年，氨氮排放量为0.317吨/年。

2、废气

根据企业废气处理设施年运行时间和监测期间废气排放量，就

[illegible]

[illegible]

[illegible]

[illegible]

[illegible]

		[illegible]	[illegible]		[illegible]

根据上表统计，企业颗粒物排放量为 1.685 吨/年，二氧化硫排放量为 0.513 吨/年，氮氧化物排放量为 0.716 吨/年，企业 VOCs（以非甲烷总烃、乙酸丁酯、丙烯腈、丙烯酸乙酯计）排放量为 5.485 吨/年。

3、总量控制

企业全厂废水排放量为 63480 吨/年，废水中污染物化学需氧量和氨氮排放总量分别为 3.174 吨/年和 0.317 吨/年，经到全厂废水排放量 1165428 吨/年，化学需氧量 5.827 吨/年，氨氮 0.583 吨/年的总量控制要求。

企业全厂颗粒物排放量为 1.685 吨/年，二氧化硫排放量为 0.513 吨/年，氮氧化物排放量为 0.716 吨/年，VOCs（以非甲烷总烃、乙酸丁酯、丙烯腈和丙烯酸乙酯计）排放量为 5.485 吨/年，还剩全厂颗粒物 3.789 吨/年，二氧化硫 0.694 吨/年，氮氧化物 3.713 吨/年，VOCs 9.472 吨/年的总量控制要求。

十、环境管理检查

10.1 环保审批手续情况

本项目于2018年6月委托浙江[illegible]工业环保设计研究院有限公司编制完成了该项目环境影响报告表。2018年6月20日由嘉兴市经济开发区（国际商务区）环境保护局以"嘉开环建[2018]13号"文对该项目报告表进行审查审批。

10.2 环境管理规章制度的建立及执行情况

本项目（嘉兴）能源科技有限公司建立了《环境管理标准》、废气、废水处理的管理和设备管理、工业废弃物（危废）的处置管理、安全执业管理等制度，并严格按照公司环境管理制度执行。

10.3 环保机构设置和人员配备情况

本项目（嘉兴）能源科技有限公司设立EHS部门，环境管理由EHS部门负责。

10.4 环保设施运转情况

监测期间，企业环保设施均正常运行。

10.5 固（液）体废物处理、排放与综合利用情况

企业产生的废乳化液、废切削液、废油桶、废示踪剂及活性、活性荧光剂、废物桶、废包装物、污水[illegible]属委托浙江金泰[illegible]环保科技有限公司（3307000102）处置，废电路板委托后工序[illegible]再生资源处置利用有限公司（[illegible]）处置，[illegible]、[illegible]、[illegible]、[illegible]、[illegible]、生活垃圾、回收物生和废旧等[illegible]托上海[illegible]回收。

有限公司综合利用。生活垃圾委托[illegible]进行统一清运。

10.6 突发性环境风险事故应急制度的建立情况

飞利浦（嘉兴）健康科技有限公司已编制完成突发环境事件应急预案并已在嘉兴经济技术开发区、国际新区环境保护局备案（备案编号：330400-2019-007-L）。

10.7 厂区环境绿化情况

公司的行政办公区，生产区域做到绿化一体。

十一、验收监测结论及建议

11.1 环境保护设施调试效果

11.1.1 废水排放监测结论

验收监测期间，飞利浦（嘉兴）健康科技有限公司废水入网口pH值、化学需氧量、五日生化需氧量、悬浮物、石油类、氨、动植物油日均值（范围）均能达到《污水综合排放标准》（GB8978-1996）中的三级标准，氨氮、总磷日均值均能达到《工业企业废水氮、磷污染物间接排放限值》（DB33/887-2013）表1标准。

11.1.2 废气排放监测结论

验收监测期间，飞利浦（嘉兴）健康科技有限公司有组织废气检测结果如下：

环氧废气处理设施排放口非甲烷总烃、氯乙烯和丙烯腈排放浓度均达到《合成树脂工业污染物排放标准》（GB31572-2015）表5大气污染物特别排放限值。

焊水喷淋废气排放口颗粒物、二氧化硫和氮氧化物排放浓度均达到《锅炉大气污染物排放标准》（GB13271-2014）表3大气污染物特别排放限值标准。

喷漆废气处理设施出口颗粒物排放浓度及排放速率均达到《大气污染物综合排放标准》（GB16297-1996）表2所示新污染源大气污染物二级排放限值。

排气废气处理设施出口颗粒物排放浓度及排放速率均达到《大气污染物综合排放标准》（GB16297-1996）表2所示新污染源大气污染物二级排放限值。

喷漆废气处理设施出口氮氧化物排放浓度及排放速率均达到《大

气污染物综合排放标准》（GB16297-1996）表2新污染源大气污染物二级排放限值。

内喷涂烘干废气处理设施出口颗粒物、非甲烷总烃、臭气浓度排放浓度均达到《工业涂装工序大气污染物排放标准》（DB33/2146-2018）表2大气污染物特别排放限值，二氧化硫和氮氧化物排放浓度均达到《锅炉大气污染物排放标准》（GB13271-2014）表3大气污染物特别排放限值标准。

内喷涂烘干废气处理设施出口颗粒物、非甲烷总烃、臭气浓度排放浓度均达到《工业涂装工序大气污染物排放标准》（DB33/2146-2018）表2大气污染物特别排放限值，二氧化硫和氮氧化物排放浓度均达到《锅炉大气污染物排放标准》（GB13271-2014）表3大气污染物特别排放限值标准。

外喷涂烘干废气处理设施出口颗粒物、非甲烷总烃、臭气浓度、二氧化硫和氮氧化物排放浓度均达到《工业涂装工序大气污染物排放标准》（DB33/2146-2018）表2大气污染物特别排放限值。

AF喷涂烘干废气处理设施出口非甲烷总烃、臭气浓度排放浓度均达到《工业涂装工序大气污染物排放标准》（DB33/2146-2018）表2大气污染物特别排放限值。

AF喷涂烘干废气处理设施出口非甲烷总烃、臭气浓度排放浓度均达到《工业涂装工序大气污染物排放标准》（DB33/2146-2018）表

2）大气污染物特别排放限值

AF 是干燥废气处理设施的缩写，非甲烷总烃、臭气浓度排放浓度达到《工业涂装工序大气污染物排放标准》（DB33/2146-2018）表 2 大气污染物特别排放限值，二氧化硫、氮氧化物、颗粒物排放浓度达到《锅炉大气污染物排放标准》（GB13271-2014）表 3 大气污染物特别排放限值标准。

食堂油烟排放浓度达到《饮食业油烟排放标准（试行）》（GB18483-2001）中的油烟最高允许排放浓度。

验收监测期间，飞利浦（嘉兴）健康科技有限公司厂界无组织废气中颗粒物浓度最大值低于《大气污染物综合排放标准》（GB16297-1996）表 2 新污染源中无组织排放限值；非甲烷总烃、乙酸丁酯和臭气浓度最大值低于《工业涂装工序大气污染物排放标准》（DB33/2146-2018）中表 6 企业边界大气污染物浓度限值，甲苯和 Lm 非甲烷总烃浓度最大值低于《工业涂装工序大气污染物排放标准》（DB33/2146-2018）表 5 厂区内挥发性有机物（VOC）无组织排放限值自查－监控点值

11.1.3 厂界噪声监测结论

验收监测期间，飞利浦（嘉兴）健康科技有限公司委托，检测厂界噪声符合《工业企业厂界环境噪声排放标准》（GB12348-2008）中的 4 类标准；检测，北侧厂界噪声符合《工业企业厂界环境噪声排放标准》（GB12348-2008）中的 3 类标准。

11.1.4 固（液）体废物监测结论

企业产生的废乳化液、废矿物油、废墨盒、废显影液及活性炭、生产产生的废物的质量，需统计清晰，分类管理，妥善处置，不排放到环境中，最有限

公司（330700010[illegible]）处置。废[illegible]浙江中[illegible]生[illegible]处置利用有限公司（浙危废经第178号）处置，[illegible]。废[illegible]，废[illegible]，废[illegible]，废塑料，[illegible]包装物，回收粉尘和[illegible]件委托上海[illegible]旧物资回收有限公司[illegible]利用，生活垃圾委托环卫部门统一清运。

11.1.5 总量控制监测结论

企业全厂废水排放量为[illegible]63480 吨/年，废水中化学需氧量和氨氮排放总量分别为 3.174 吨/年和 0.317 吨/年；考核全厂废水排放量 116542.8 吨/年，化学需氧量 5.827 吨/年，氨氮 0.583 吨/年的总量控制要求。

企业全厂颗粒物排放量为 1.685 吨/年，二氧化硫排放量为 0.516 吨/年，氮氧化物排放量为 0.516 吨/年，VOCs 以非甲烷总烃、丙酮、[illegible]、[illegible]计，排放量为 5.483 吨/年。达到全厂颗粒物 3.789 吨/年，二氧化硫 0.694 吨/年，氮氧化物 5.715 吨/年，VOCs 47.5 吨/年的总量控制要求。

11.2 建议

1、[illegible]环境管理制度，[illegible]制度[illegible]

2、定期开展外排污染物的自行监测工作，及时发现问题，实施有效措施，确保外排污染物达标排放。

3、进一步加强各种固废规范管理，[illegible]管理台帐制度，[illegible]物转移[illegible]转移申请制度。

建设项目工程施工环境保护"三同时"施工检查记录

[illegible]	[illegible]	[illegible]	[illegible]	[illegible]	[illegible]	[illegible]	[illegible]	[illegible]	[illegible]	[illegible]	[illegible]
[illegible]	[illegible]	[illegible]	[illegible]	[illegible]	[illegible]	[illegible]	[illegible]	[illegible]	[illegible]	[illegible]	[illegible]
[illegible]	[illegible]	[illegible]	[illegible]	[illegible]	[illegible]	[illegible]	[illegible]	[illegible]	[illegible]	[illegible]	[illegible]
[illegible]	[illegible]	[illegible]	[illegible]	[illegible]	[illegible]	[illegible]	[illegible]	[illegible]	[illegible]	[illegible]	[illegible]
[illegible]	[illegible]	[illegible]	[illegible]	[illegible]	[illegible]	[illegible]	[illegible]	[illegible]	[illegible]	[illegible]	[illegible]
[illegible]	[illegible]	[illegible]	[illegible]	[illegible]	[illegible]	[illegible]	[illegible]	[illegible]	[illegible]	[illegible]	[illegible]
[illegible]	[illegible]	[illegible]	[illegible]	[illegible]	[illegible]	[illegible]	[illegible]	[illegible]	[illegible]	[illegible]	[illegible]
[illegible]	[illegible]	[illegible]	[illegible]	[illegible]	[illegible]	[illegible]	[illegible]	[illegible]	[illegible]	[illegible]	[illegible]
[illegible]	[illegible]	[illegible]	[illegible]	[illegible]	[illegible]	[illegible]	[illegible]	[illegible]	[illegible]	[illegible]	[illegible]
[illegible]	[illegible]	[illegible]	[illegible]	[illegible]	[illegible]	[illegible]	[illegible]	[illegible]	[illegible]	[illegible]	[illegible]
[illegible]	[illegible]	[illegible]	[illegible]	[illegible]	[illegible]	[illegible]	[illegible]	[illegible]	[illegible]	[illegible]	[illegible]
[illegible]	[illegible]	[illegible]	[illegible]	[illegible]	[illegible]	[illegible]	[illegible]	[illegible]	[illegible]	[illegible]	[illegible]
[illegible]	[illegible]	[illegible]	[illegible]	[illegible]	[illegible]	[illegible]	[illegible]	[illegible]	[illegible]	[illegible]	[illegible]
[illegible]	[illegible]	[illegible]	[illegible]	[illegible]	[illegible]	[illegible]	[illegible]	[illegible]	[illegible]	[illegible]	[illegible]
[illegible]	[illegible]	[illegible]	[illegible]	[illegible]	[illegible]	[illegible]	[illegible]	[illegible]	[illegible]	[illegible]	[illegible]
[illegible]	[illegible]	[illegible]	[illegible]	[illegible]	[illegible]	[illegible]	[illegible]	[illegible]	[illegible]	[illegible]	[illegible]
[illegible]	[illegible]	[illegible]	[illegible]	[illegible]	[illegible]	[illegible]	[illegible]	[illegible]	[illegible]	[illegible]	[illegible]
[illegible]	[illegible]	[illegible]	[illegible]	[illegible]	[illegible]	[illegible]	[illegible]	[illegible]	[illegible]	[illegible]	[illegible]
[illegible]	[illegible]	[illegible]	[illegible]	[illegible]	[illegible]	[illegible]	[illegible]	[illegible]	[illegible]	[illegible]	[illegible]
[illegible]	[illegible]	[illegible]	[illegible]	[illegible]	[illegible]	[illegible]	[illegible]	[illegible]	[illegible]	[illegible]	[illegible]
[illegible]	[illegible]	[illegible]	[illegible]	[illegible]	[illegible]	[illegible]	[illegible]	[illegible]	[illegible]	[illegible]	[illegible]
[illegible]	[illegible]	[illegible]	[illegible]	[illegible]	[illegible]	[illegible]	[illegible]	[illegible]	[illegible]	[illegible]	[illegible]
[illegible]	[illegible]	[illegible]	[illegible]	[illegible]	[illegible]	[illegible]	[illegible]	[illegible]	[illegible]	[illegible]	[illegible]
[illegible]	[illegible]	[illegible]	[illegible]	[illegible]	[illegible]	[illegible]	[illegible]	[illegible]	[illegible]	[illegible]	[illegible]
[illegible]	[illegible]	[illegible]	[illegible]	[illegible]	[illegible]	[illegible]	[illegible]	[illegible]	[illegible]	[illegible]	[illegible]
[illegible]	[illegible]	[illegible]	[illegible]	[illegible]	[illegible]	[illegible]	[illegible]	[illegible]	[illegible]	[illegible]	[illegible]
[illegible]	[illegible]	[illegible]	[illegible]	[illegible]	[illegible]	[illegible]	[illegible]	[illegible]	[illegible]	[illegible]	[illegible]
[illegible]	[illegible]	[illegible]	[illegible]	[illegible]	[illegible]	[illegible]	[illegible]	[illegible]	[illegible]	[illegible]	[illegible]
[illegible]	[illegible]	[illegible]	[illegible]	[illegible]	[illegible]	[illegible]	[illegible]	[illegible]	[illegible]	[illegible]	[illegible]
[illegible]	[illegible]	[illegible]	[illegible]	[illegible]	[illegible]	[illegible]	[illegible]	[illegible]	[illegible]	[illegible]	[illegible]

附件 1：

嘉兴经济技术开发区[illegible]
嘉兴国际商贸城[illegible]

[illegible]

关于[illegible]建设有限公司年产[illegible]
空气炸锅、[illegible]万台技改项目环境影响
报告表的审查意见

[illegible]

附件 2:

公共卫生应急物资（设备）使用登记表

附件 3:

排污单位申请入网审核备案表

[illegible]	[illegible]		
[illegible]	[illegible]		
[illegible]	[illegible]	[illegible]	[illegible]
[illegible]	[illegible]		
[illegible]	[illegible]		
[illegible]	[illegible]	

附件 4:

危险货物承运协议

[illegible]

[illegible]

[illegible]

一、[illegible]

[illegible]

二、[illegible]

[illegible]

三、[illegible]

[illegible]

[illegible]

[illegible]

[illegible]

[illegible]

补充协议

[illegible]

[illegible]

[illegible]

商品住宅楼盘销售合同

[illegible]

甲方：[illegible]

地址：[illegible]

[illegible]

[illegible]

乙方：[illegible]

地址：[illegible]

[illegible]

[illegible]

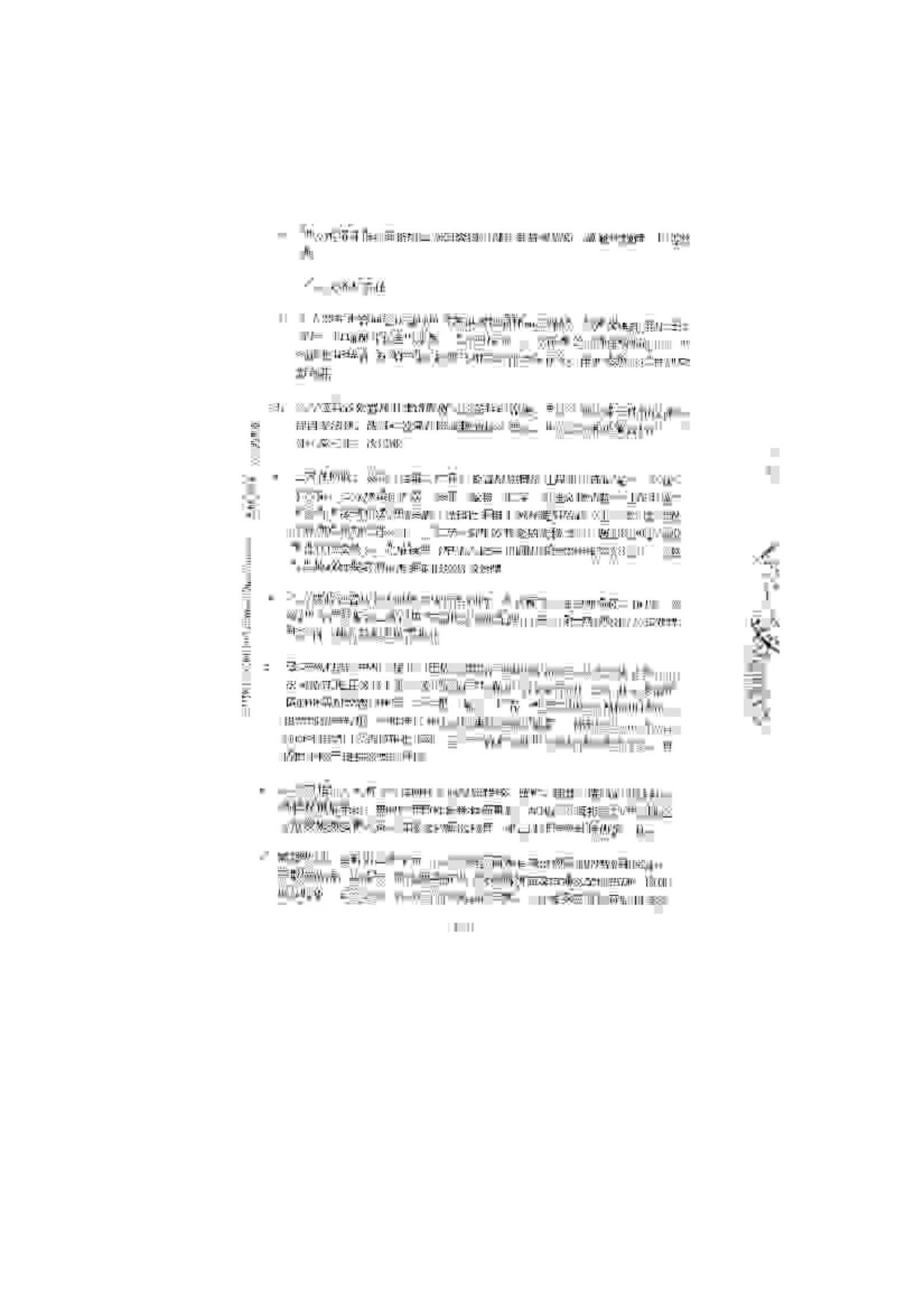

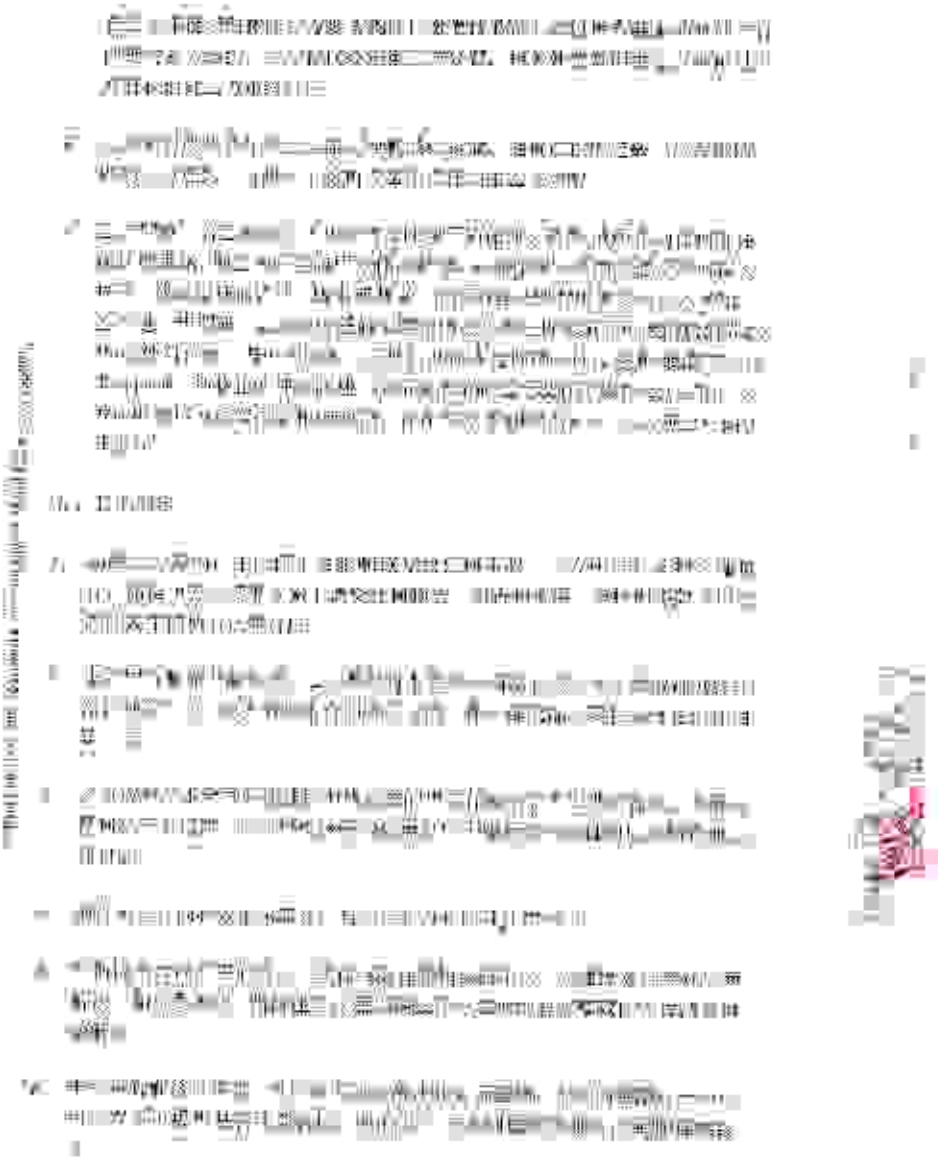

附件 3:

空气炸锅生产工艺变动说明

[illegible]

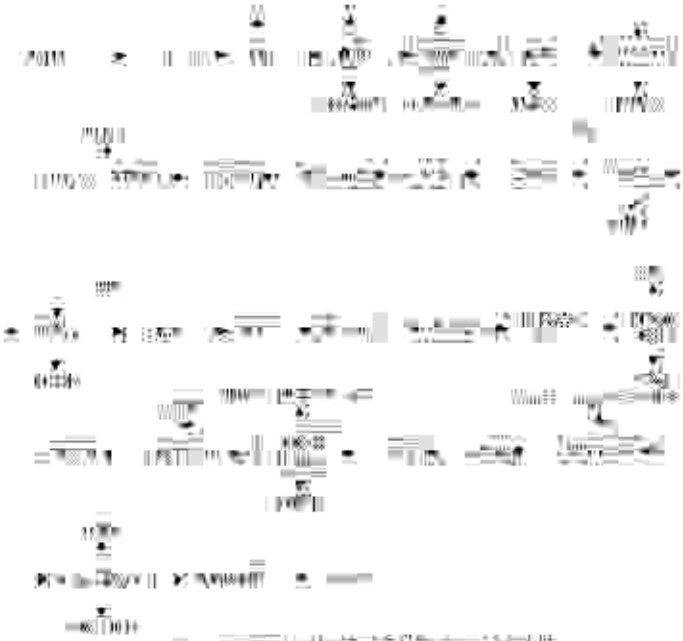

图 1 [illegible]

生产工艺流程说明:

[illegible]

生产工艺流程说明。

[illegible]

附件 6:

生产设备、空气炸锅、生煎机 100 万台技改项目主要生产设备

年产废渣、空气炸锅、挤奶机100万台技改项目原辅料消耗量

[illegible]	[illegible]	[illegible]	[illegible]
[illegible]	[illegible]	[illegible]	[illegible]
[illegible]	[illegible]	[illegible]	[illegible]
[illegible]	[illegible]	[illegible]	[illegible]
[illegible]	[illegible]	[illegible]	[illegible]
[illegible]	[illegible]	[illegible]	[illegible]
[illegible]	[illegible]	[illegible]	[illegible]
[illegible]	[illegible]	[illegible]	[illegible]
[illegible]	[illegible]	[illegible]	[illegible]
[illegible]	[illegible]	[illegible]	[illegible]
[illegible]	[illegible]	[illegible]	[illegible]
[illegible]	[illegible]	[illegible]	[illegible]
[illegible]	[illegible]	[illegible]	[illegible]
[illegible]	[illegible]	[illegible]	[illegible]
[illegible]	[illegible]	[illegible]	[illegible]
[illegible]	[illegible]	[illegible]	[illegible]
[illegible]	[illegible]	[illegible]	[illegible]
[illegible]	[illegible]	[illegible]	[illegible]
[illegible]	[illegible]	[illegible]	[illegible]
[illegible]	[illegible]	[illegible]	[illegible]
[illegible]	[illegible]	[illegible]	[illegible]
[illegible]	[illegible]	[illegible]	[illegible]

全厂固体废物产生量

序号	固体废物名称	产生量（吨/年）
[illegible]	[illegible]	[illegible]
[illegible]	[illegible]	[illegible]
[illegible]	[illegible]	[illegible]
[illegible]	[illegible]	[illegible]
[illegible]	[illegible]	[illegible]
[illegible]	[illegible]	[illegible]
[illegible]	[illegible]	[illegible]
[illegible]	[illegible]	[illegible]
[illegible]	[illegible]	[illegible]
[illegible]	[illegible]	[illegible]
[illegible]	[illegible]	[illegible]
[illegible]	[illegible]	[illegible]
[illegible]	[illegible]	[illegible]
[illegible]	[illegible]	[illegible]
[illegible]	[illegible]	[illegible]
[illegible]	[illegible]	[illegible]

2020年[illegible]5月全厂用水量和污水排放量

[illegible]	[illegible]	[illegible]	[illegible]
[illegible]	[illegible]	[illegible]	[illegible]
[illegible]	[illegible]	[illegible]	[illegible]
[illegible]	[illegible]	[illegible]	[illegible]
[illegible]	[illegible]	[illegible]	[illegible]

附件 7：

[illegible]

建设项目竣工环境保护验收监测期间生产工况及污染治理设施运转情况记录表

[illegible]	[illegible]	[illegible]	[illegible]	[illegible]
[illegible]	[illegible]	[illegible]	[illegible]	[illegible]

附件 8:

[illegible]科技有限公司
年产[illegible]、空气炸锅、[illegible]万台[illegible]项目
竣工环境保护验收专家组意见

2020年[illegible]月[illegible]日，[illegible]科技有限公司开展[illegible]项目竣工环境保护验收工作。根据《建设项目竣工环境保护验收暂行办法》（国环规环评[illegible]号）、生态环境部公告2018年第[illegible]号、[illegible]等要求，组织成立验收专家组，[illegible]科技有限公司[illegible]、空气炸锅、[illegible]万台[illegible]项目竣工环境保护验收工作。[illegible]现场检查会。参加会议的有[illegible]科技有限公司[illegible]及该项目编制单位[illegible]有限公司[illegible]等江苏[illegible]有限公司、[illegible]有限公司、[illegible]有限公司[illegible]。[illegible]

一、工程建设基本情况

[illegible]

[illegible]科技有限公司[illegible]科技有限公司[illegible]公司[illegible]公司[illegible]

[illegible]

（二）建设项目选址及规模情况

2018年9月，[illegible]公司[illegible]，[illegible]。[illegible]，[illegible]。[illegible]2018年[illegible]，[illegible]。[illegible]，[illegible]。[illegible]2018年9月11日开工建设，2020年8月[illegible]。目前[illegible]主要生产[illegible]种[illegible]设施[illegible]。[illegible]。

（三）投资情况

[illegible]

（四）验收范围

[illegible]10万[illegible]。[illegible]。

三、工程变更情况

[illegible]。[illegible]。[illegible]。

[illegible]。[illegible]。

三、环境保护设施建设情况

（一）废水

[illegible]

（二）废气

[illegible]

（三）噪声

[illegible]

要：加强厂区绿化工作。

四、结论

项目性质主要为[illegible]，[illegible]，[illegible]及[illegible]，[illegible]产生的废物[illegible]，废气[illegible]，[illegible]及噪声、[illegible]及[illegible]，[illegible]的[illegible]，[illegible]，[illegible]，

[illegible]

[illegible]

[illegible]

[illegible]

[illegible]

[illegible]

[illegible]

[illegible]

《GB12348-2008》中的工业区标准。

4、[illegible]

5、[illegible]

五、工程建设对环境的影响

[illegible]

六、结论

[illegible]

[illegible]

七、后续要求和建议

1、加强[illegible]管理，完善[illegible]标识，[illegible]。加强和[illegible]联系，[illegible]。

2、[illegible]，做好[illegible]，[illegible]。

3、[illegible]和[illegible]标识，[illegible]。[illegible]。

4、[illegible]。

八、验收人员信息

[illegible]

验收专家组：[illegible]

[illegible]

飞利浦（嘉兴）照明装有限公司

年产灯具、空气净化器、建筑机械五金技术项目

竣工环境保护验收现场检查会签到单

时间：[illegible]年[illegible]月[illegible]日

姓名	单位	职务/职称	联系方式
[illegible]	[illegible]	[illegible]	[illegible]
[illegible]	[illegible]		[illegible]
[illegible]	[illegible]	[illegible]	[illegible]
[illegible]	[illegible]	[illegible]	[illegible]
[illegible]	[illegible]	[illegible]	[illegible]
[illegible]	[illegible]	[illegible]	[illegible]
[illegible]	[illegible]	[illegible]	[illegible]
[illegible]	[illegible]	[illegible]	[illegible]
[illegible]	[illegible]	[illegible]	[illegible]