# 飞利浦（嘉兴）健康科技有限公司
# 年产煲类、空气炸锅50万台技改项目（阶段性）竣工环境保护验收监测报告

**ZJXH(HY)-200052**

建设单位：飞利浦（嘉兴）健康科技有限公司

编制单位：浙江新鸿检测技术有限公司

2020年8月

# 声　　明

1、本报告正文共八十一页，一式壹份。其他报告与本存根单一致，部分复印或涂改无效。

2、本报告未本公司，除政府管理必要，请勿外传。请妥善保管。

3、本报告未经同意不得用于广告宣传。

4、鉴于监测报告缺乏延续性。

建设单位法人代表：　　（签字）

编制单位法人代表：　　（签字）

项目负责人：王煜程

报告编写人：王煜程

建设单位：[illegible]

电话：13957336169

传真：/

邮编：514000

地址：[illegible]

编制单位：[illegible]

电话：0873-[illegible]

传真：0873-[illegible]

邮编：514000

地址：[illegible]

# 目录

# 附件目录

附件1、嘉兴市生态环境局《关于下达嘉兴[illegible]康[illegible]技术有限公司年产[illegible]万台[illegible]空气炸锅50万台技术改造项目环境影响报告表审批通知书》（嘉环（经开）整备[2019]26号）

附件2、企业事业单位突发环境事件应急预案备案表（备案编号：330400-2019-007-L）

附件3、企业入网证明

附件4、企业固废处理协议

附件5、生产工艺流程说明

附件6、企业水电气数量统计（主要设备清单、原辅材料消耗量、固废产生量统计、用水量统计）

附件7、验收期间生产工况

附件8、专家意见及验收会签到表

附件9、浙江新鸿检测技术有限公司ZJXHJCHJ-2004428、ZJXHJCHJ-2004429、ZJXHJCHJ-2004430检测报告

# 一、验收项目概况

飞利浦（嘉兴）健康科技有限公司成立于2015年6月13日，位于嘉兴市日新路501号，租赁由嘉兴经济技术开发区投资发展集团有限责任公司投资建造的优斯生活科技园一期厂房，总建筑面积80841.01m²，实施家用电器、卫生用品、电子产品和其他家居用品（包括但不限于电饭煲、电压力锅、电磁炉、榨汁机、饮水机、净水器、空气净化器、电子脱毛产品、电子护肤产品、电熨斗、挂烫机、吸尘器、地板清洁机以及其他厨房电器、个人护理产品、美容产品、宠物护理产品和家庭用品）的研发、生产、加工及销售。

为了满足市场的需求和变化，飞利浦（嘉兴）健康科技有限公司实施年产煲类、空气炸锅50万台技改项目。该企业于2019年8月委托浙江省工业环保设计研究院有限公司编制完成了《飞利浦（嘉兴）健康科技有限公司年产煲类、空气炸锅50万台技改项目环境影响报告表》，2019年9月12日嘉兴市生态环境局经开分局予以批复（审批文号：嘉环（经开）建函[2019]26号）。项目企业于2019年10月开始建设本项目，并于2020年3月建成投入生产，环保设施（1套[illegible]静电除油、2套活性炭、1台[illegible]、1套[illegible]，1套AT清洗线RP水幕喷淋塔和1套油雾静电除尘器[illegible]）。目前该项目已建设完毕并已投入生产，环保设施运行正常，具备了环境保护竣工验收的条件。

受飞利浦（嘉兴）健康科技有限公司委托，浙江中通检测科技有限公司承担该项目的环境保护竣工验收工作。根据中华人民共和国环境保护部《建设项目竣工环境保护验收暂行办法》（2017年11月22日印发）和中华人民共和国生态环境部《建设项目竣工环境保护验收技

[illegible]

本指南《污染影响类》（公告2018年第9号）的规定和要求。我公司于2020年4月9日对该项目进行现场勘察，查阅相关技术资料，并在此基础上编制该项目竣工环境保护验收监测方案，确定出现场监测及调查部分环保设施。

根据监测方案，我公司于2020年4月27-30日、5月12-13日对现场进行监测和环境管理检查，在具备编写验收报告

# 三、验收监测依据

## 2.1 建设项目环境保护相关法律、法规和规章制度

1、中华人民共和国主席令[2014]第9号《中华人民共和国环境保护法》（2015.1.1起施行）

2、《中华人民共和国水污染防治法》（2017.6.27）；

3、《中华人民共和国大气污染防治法》（2018.10.26）；

4、《中华人民共和国环境噪声污染防治法》（2018.12.29）；

5、《中华人民共和国固体废物污染环境防治法》（2016.11.7）；

6、中华人民共和国国务院令第682号《国务院关于修改《建设项目环境保护管理条例》的决定》（2017年10月1日起施行）；

7、中华人民共和国环境保护部《建设项目竣工环境保护验收暂行办法》（国环规环评〔2017〕4号）（2017年11月22日印发）；

8、浙江省人民政府令[2018]第353号《浙江省建设项目环境保护管理办法》（2018.3.1起施行）；

9、浙江省环境保护局 浙环发[2007]第12号《浙江省建设项目环境保护"三同时"管理办法》

## 2.2 建设项目竣工环境保护验收技术规范

1、原国家环境保护总局 环发[2000]第38号《关于建设项目环境保护设施竣工验收监测管理有关问题的通知》及附件《建设项目环境保护设施竣工验收监测技术要求（试行）》

2、中华人民共和国生态环境部《建设项目竣工环境保护验收技术指南 污染影响类》（公告2018年第9号）（生态环境部发布于2018年5月16日印发）

飞利浦（嘉兴）健康科技有限公司年产[illegible]，空气炸锅50万台技改项目环境影响报告表

[illegible]

3. 环境保护部 环办[2015]第113号《关于印发建设项目竣工环境保护验收现场检查及审查要点的通知》（环办[2015]113号）

## 2.3 建设项目环境影响报告书（表）及其审批部门审批决定

1. 浙江省工业环境监测研究院有限公司《飞利浦（嘉兴）健康科技有限公司年产[illegible]，空气炸锅50万台技改项目环境影响报告表》

2. 嘉兴市生态环境局《关于飞利浦（嘉兴）健康科技有限公司年产[illegible]，空气炸锅50万台技改项目环境影响报告表备案意见的函》（嘉环[illegible]经开[illegible]备案[2019]26号）

## 2.4 其他相关文件

1. 飞利浦（嘉兴）健康科技有限公司《飞利浦（嘉兴）健康科技有限公司年产[illegible]，空气炸锅50万台技改项目竣工环境保护验收监测报告》

2. 浙江新瑞检测技术有限公司《飞利浦（嘉兴）健康科技有限公司年产[illegible]，空气炸锅50万台技改项目环境保护竣工验收监测报告》

# 三、工程建设情况

## 3.1 地理位置及平面图

本项目位于嘉兴市新塍501号，拟用嘉兴多元科技发展有限公司的化学生产剂新建一期厂房（经纬度：E 120°40'27.7" N 30°43'36.9"）。项目东侧为新塍，隔塍为[illegible]（嘉兴）有限公司，南侧为规划林带，隔河为辅路及其[illegible]，西侧为[illegible]，隔路为信田（嘉兴）汽车投资有限公司；北侧为[illegible]（中国）有限公司。

地理位置见图3-1，平面布置见图3-2。

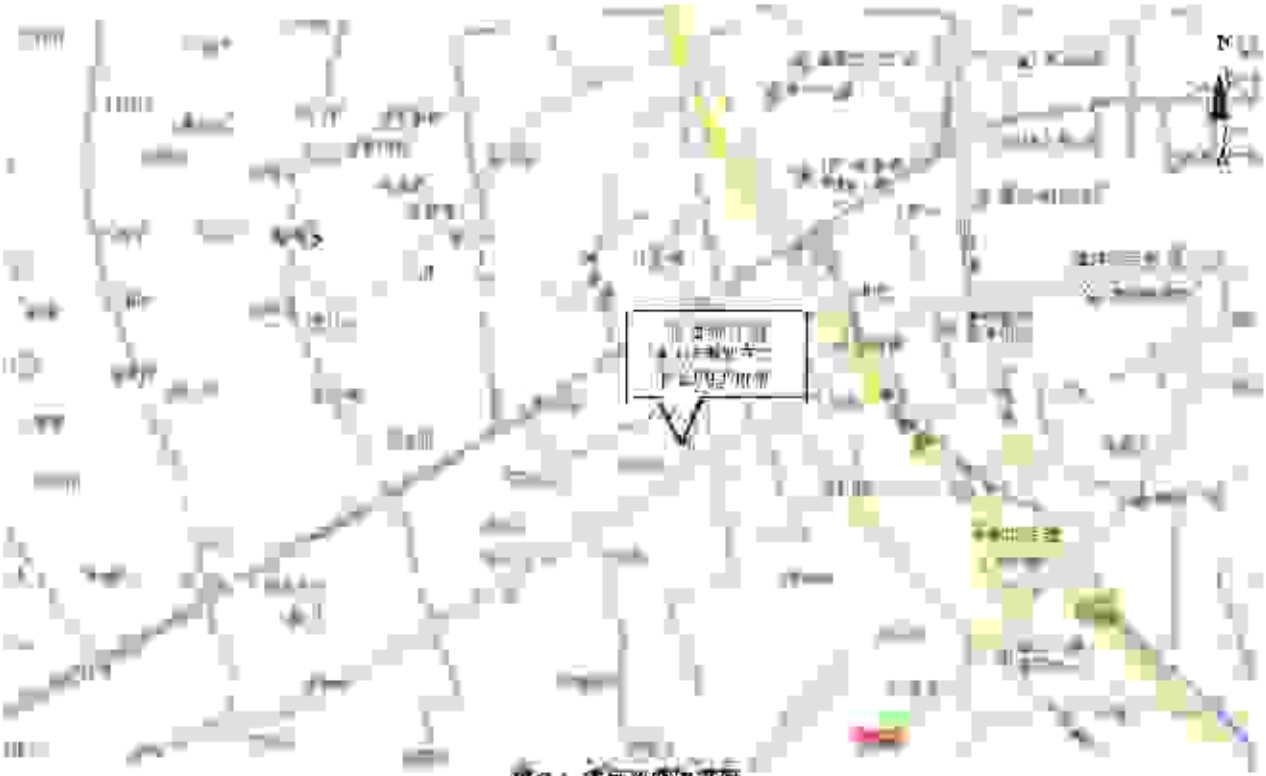

[illegible]

图二六 [illegible]

## 3.2 建设内容

本项目实际总投资 1400 万元，增置机器人、生产线、实验测试等设备及配套设备 61 套；同时对现有测试线实施升级，年满产新增产品 [illegible] 家企业年际产量 [illegible]，见表 3-1。

**表 3-1 企业产品方案**

| 序号 | 产品名称 | 设计产品规模 | 实际产能 |
|---|---|---|---|
| 1 | [illegible] | [illegible] 台 | [illegible] 台 |
| 2 | [illegible] | [illegible] 台 | [illegible] 台 |
| 3 | [illegible] | [illegible] 台 | [illegible] 台 |
| 5 | [illegible] | [illegible] 台 | [illegible] 台 |
| 7 | 合计 | [illegible] 台 | [illegible] 台 |

环境影响报告表及其审批部门审批决定建设内容与实际建设内容对照表一览表，见表 3-2。

**表 3-2 环境影响报告表及其审批部门审批决定建设内容与实际建设内容一览表**

| 序号 | 环评建设内容及规模 | | 实际建设内容 |
|---|---|---|---|
| 1 | [illegible] | | [illegible] |
| 2 | [illegible] | [illegible] | [illegible] |
| | | [illegible] | [illegible] |
| | | [illegible] | [illegible] |
| 3 | [illegible] | | [illegible] |

[illegible]

## 3.3 主要设备

本项目主要生产设备见表3-3，原有项目实验室设备见表3-4。

表3-3 建设项目主要生产设备一览表

| 序号 | 设备名称 | 数量（台/套） | 型号规格（台/套） | 备注 |
|---|---|---|---|---|
| 1 | 熔炼炉 | 1 | 1 | 用于熔炼生产 |
| 2 | 保温型铝液炉 | 1 | 现有设备 | |
| 3 | 铸造线 | 1 | 新增设备 | 1 |
| 4 | 喷砂机 | 1 | 现有设备 | 1 |
| 5 | 自动喷漆线 | 1 | 1 | 1 |
| 6 | 自动抛丸机 | 1 | 1 | 1 |
| 7 | 自动喷砂机 | 1 | 1 | 1 |
| 8 | 冲压机 | 3 | 3 | 1 |
| 9 | 四柱液压机 | 4 | 2 | 1 |
| 10 | 热处理炉 | 1 | 1 | 1 |
| 11 | 数控车床 | 1 | 1 | 1 |
| 12 | 数控冲压设备 | 1 | 1 | 1 |
| 13 | 电动葫芦吊运设备 | 1 | 1 | 1 |
| 14 | 推车与转运设备 | 1 | 1 | 1 |
| 15 | 氮气保护铝液输送机械手 | 1 | 新增设备 | 1 |
| 16 | 除尘机 | 1 | 1 | 用于熔炼、喷砂、喷漆、抛丸、冲压工序粉尘收集 |
| 17 | 喷淋塔 | 1 | 1 | 处理喷漆废气logo |
| 18 | / | 1 | 1 | / |
| 19 | 空压机 | 1 | 1 | 1 |
| 20 | 冷却塔 | 1 | 现有设备 | 为熔炼工序冷却 |
| 21 | 水冷机 | 1 | 1 | 为冲压工序冷却 |
| 22 | 喷漆、烘干房 | 1 | 1000×1000×1000 | 喷气孔型 |

注：设备情况由企业提供，详见附件。

[illegible]

[illegible]

**表 3-4 展有项目实验室设备一览表**

| 序号 | 设备名称 | 型号 | 生产厂家 | 数量 |
|---|---|---|---|---|
| 1 | 电子天平 | [illegible] | 上海[illegible] | 1 |
| 2 | 恒温恒湿箱 | [illegible] | [illegible] | 1 |
| 3 | 电动[illegible]机 | [illegible] | 中国[illegible]公司 | 1 |
| 4 | 恒温恒湿[illegible] | [illegible] | 中国[illegible]公司 | 1 |
| 5 | 摩擦[illegible]测试仪 | [illegible] | 中国[illegible]公司 | 1 |
| 6 | 恒温[illegible] | [illegible] | 中国[illegible]公司 | 1 |
| 7 | 数[illegible] | [illegible] | 北京[illegible] | 1 |
| 8 | 电子电[illegible] | [illegible] | 上海[illegible] | 1 |
| 9 | 数[illegible]仪 | [illegible] | 常州[illegible] | 1 |
| 10 | 恒[illegible] | [illegible] | 上海[illegible] | 1 |
| 11 | 针[illegible]试验仪 | [illegible] | 中国[illegible]公司 | 1 |
| 12 | 电[illegible] | [illegible] | 中国[illegible]公司 | 1 |
| 13 | 产品[illegible]试验仪 | [illegible] | 中国[illegible]公司 | 1 |
| 14 | [illegible]试验仪 | [illegible] | 上海[illegible] | 1 |
| 15 | 恒温[illegible]干燥箱 | [illegible] | 上海[illegible] | 1 |
| 16 | 电[illegible] | [illegible] | 上海[illegible] | 1 |
| 17 | [illegible] | [illegible] | [illegible] | 1 |
| 18 | [illegible] | [illegible] | 中国[illegible]公司 | 1 |
| 19 | [illegible] | [illegible] | 中国[illegible]公司 | 1 |
| 20 | [illegible] | [illegible] | 中国[illegible]公司 | 1 |
| 21 | [illegible] | [illegible] | [illegible] | 1 |
| 22 | 摩擦[illegible]测试仪 | [illegible] | 中国[illegible]公司 | 1 |
| 23 | 恒温[illegible]箱 | [illegible] | 中国[illegible]公司 | 1 |
| 24 | [illegible] | [illegible] | [illegible] | 1 |
| 25 | 电[illegible]干燥箱 | [illegible] | 上海[illegible] | 1 |
| 26 | 恒温恒湿[illegible] | [illegible] | [illegible] | 1 |
| 27 | [illegible] | [illegible] | 中国[illegible]公司 | 4 |
| 28 | [illegible] | [illegible] | [illegible] | 若干 |
| 29 | [illegible] | [illegible] | [illegible] | 1 |

注：设备情况由企业填报，详见附件。

## 3.4 主要原辅料及燃料

本项目实施后全厂主要原辅料消耗量，详见表 3-5。

**表 3-5 主要原辅料消耗一览表**

| 序号 | 材料名称 | 消耗量 | 本工业园区内其它企业用量 | 所在区域年总用量 |
|---|---|---|---|---|
| 1 | 铝锭 | 3829 吨 | [illegible] | [illegible] |
| 2 | 镁锭 | 1852 吨 | [illegible] | [illegible] |
| 3 | 脱模剂 | 30t | [illegible] | [illegible] |
| 4 | ABS 塑料粒子 | 350t | 2t | 12t |
| 5 | PP 塑料粒子 | 147t | 10t | 190t |
| 6 | PET 及 POM 塑料粒子 | 1000t | [illegible] | [illegible] |
| 7 | 包装材料 | 30t | [illegible] | [illegible] |
| 8 | 电[illegible] | [illegible] | [illegible] | [illegible] |
| 9 | 当[illegible] | 30 万 kWh | [illegible] | [illegible] |
| 10 | 中压电[illegible] | [illegible] | [illegible] | [illegible] |
| 11 | 铝[illegible] | 2 | [illegible] | [illegible] |
| 12 | 水 | [illegible] | 1t | 18t |
| 13 | 油 | [illegible] | [illegible] | [illegible] |
| 14 | 氮[illegible] | [illegible] | [illegible] | [illegible] |
| 15 | 氧气（[illegible]） | [illegible] | [illegible] | [illegible] |
| 16 | 清洗剂 | [illegible] | [illegible] | [illegible] |
| 17 | [illegible] | [illegible] | 0 t | [illegible] |
| 18 | 氮[illegible] | [illegible] | [illegible] | [illegible] |
| 19 | 氧[illegible] | [illegible] | [illegible] | [illegible] |
| 20 | 油[illegible] | [illegible] | [illegible] | [illegible] |
| 21 | 手机[illegible] | [illegible] | [illegible] | [illegible] |
| 22 | 成品[illegible] | 1 | [illegible] | [illegible] |
| 23 | [illegible] | [illegible] | 0 t | [illegible] |
| 24 | 电[illegible] | [illegible] | [illegible] | [illegible] |
| 25 | 三[illegible] | [illegible] | 3t | [illegible] |
| 26 | 水[illegible] | [illegible] | [illegible] | [illegible] |

| | | | | |
|---|---|---|---|---|
| 27 | [illegible] | [illegible] | [illegible] | [illegible] |
| 28 | [illegible] | 63t | / | / |
| 29 | 天然气 | 130.208万m³ | 104.38万m³ | [illegible]万m³ |

注：原辅料消耗由企业提供，详见附件。

## 3.5 水源及水平衡

企业用水取自当地自来水厂。

目前企业由于市场原因生产不饱满，2020年4月~5月实际生产约20天（环评设计生产280天，每月平均生产24天）。根据企业提供2020年4~5月自来水用量及经折算用水量，企业用水及排水情况如下表：

表3-6 企业用水及废水产生情况

| 序号 | 用水部门 | 2020年4~5月自来水用量（t/20天） | 折合全年用水量（t/280天） | 废水产生系数 | 折合全年废水产生量（t/年） |
|---|---|---|---|---|---|
| 1 | 生产用水 | [illegible] | [illegible] | [illegible] | [illegible] |
| 2 | 生活用水 | [illegible] | [illegible] | [illegible] | [illegible] |
| 3 | [illegible] | [illegible] | [illegible] | [illegible] | [illegible] |
| 4 | 合计 | [illegible] | [illegible] | [illegible] | [illegible] |

注：生产废水和生活污水产污系数均按环评中的0.8计。

根据上表，企业实际运行用水量平衡图如下：

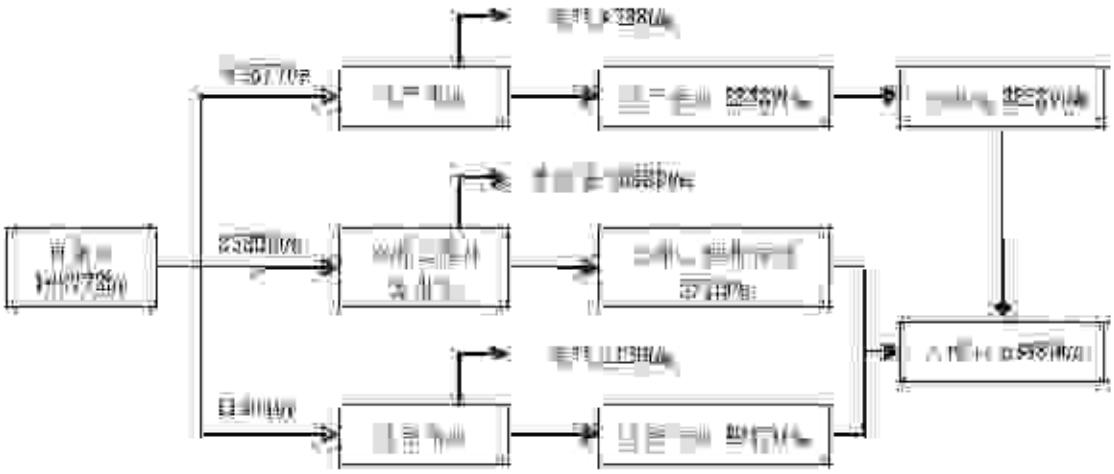

图3-3 项目水平衡图

## 3.6 生产工艺

本项目实施后主要生产[illegible]，其工艺流程、[illegible]种型号[illegible]锅炉生产工艺如下：

（1）[illegible]锅炉生产工艺

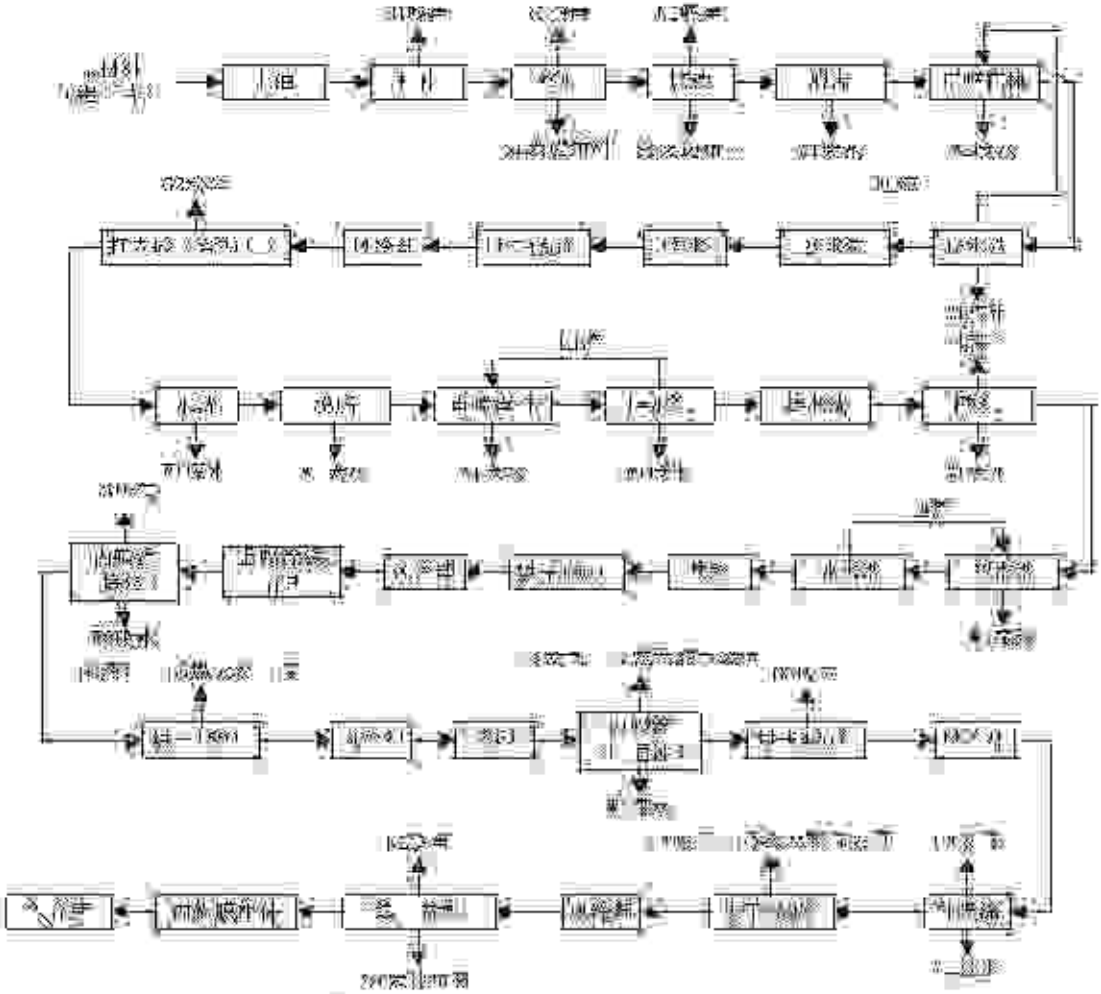

图3-4 [illegible]锅炉生产工艺流程图

生产工艺流程说明：

[illegible]（[illegible]）[illegible]，[illegible]，主要是用[illegible]，采用全自动[illegible]，[illegible]，[illegible]，[illegible]，[illegible]，[illegible]，[illegible]，[illegible]，[illegible]

碱脂，采用99.99%的新碱进行配比，碱液浓度为10%左右，首次测试pH值，碱洗液度pH值低于10后慢慢添加碱液，然后用清洁水进行喷淋重排，再进行2遍水洗，此部分清洗废水测排，然后采用风机将水吹落，再烘干（逐渐升温至150℃，3min），此部分烘干废气燃烧热气，再垂挂烘干机进行烘干，烘干后人工将内壁涂覆喷枪进行喷砂处理，以增加内部绝缘层粗糙度，动后除掉除油剂表面的附着，部分内销需要进行人工用砂纸处理，再开始涂覆清洗后的内部将进入清洗线进行连续式清洗，主要为1道碱洗、2道水洗、每次排喷酸进行1道酸洗，浓度为10%，酸洗液pH值高于5后自动添加新酸液，再进行1遍水洗、1遍纯水洗，此部分清洗废水测排，清洗后烘干（逐渐升温至150℃，6min），然后再吹风机进行冷却，冷却后人工用内壁上喷涂线，再后进行内壁涂覆，然后进行低温烘干（逐渐升温至100－150℃，7min），再进行风冷却（5min），冷却后进行涂覆内部绝缘刻度线，再进行喷涂外面漆，再进自流平烘干（120℃，10min），风冷却（5min），出厂入库。此部分喷涂废水性干燥涂料，无需制，挥发性有机物产生量较小，无其它物，按工艺要求进行外喷涂出发，高温炉烘干（逐渐升温至350℃，10min），再进风冷却（5min）以上外喷涂均采用溶剂型的涂料，最后开始手工小带出厂，以防漏涂料，内喷涂无外喷涂均采用加热油漆的导热燃气。

（2）管子焊接内辅生产工艺

管子焊接生产工艺流程见图3-5，焊接后生产工艺见图3-6。

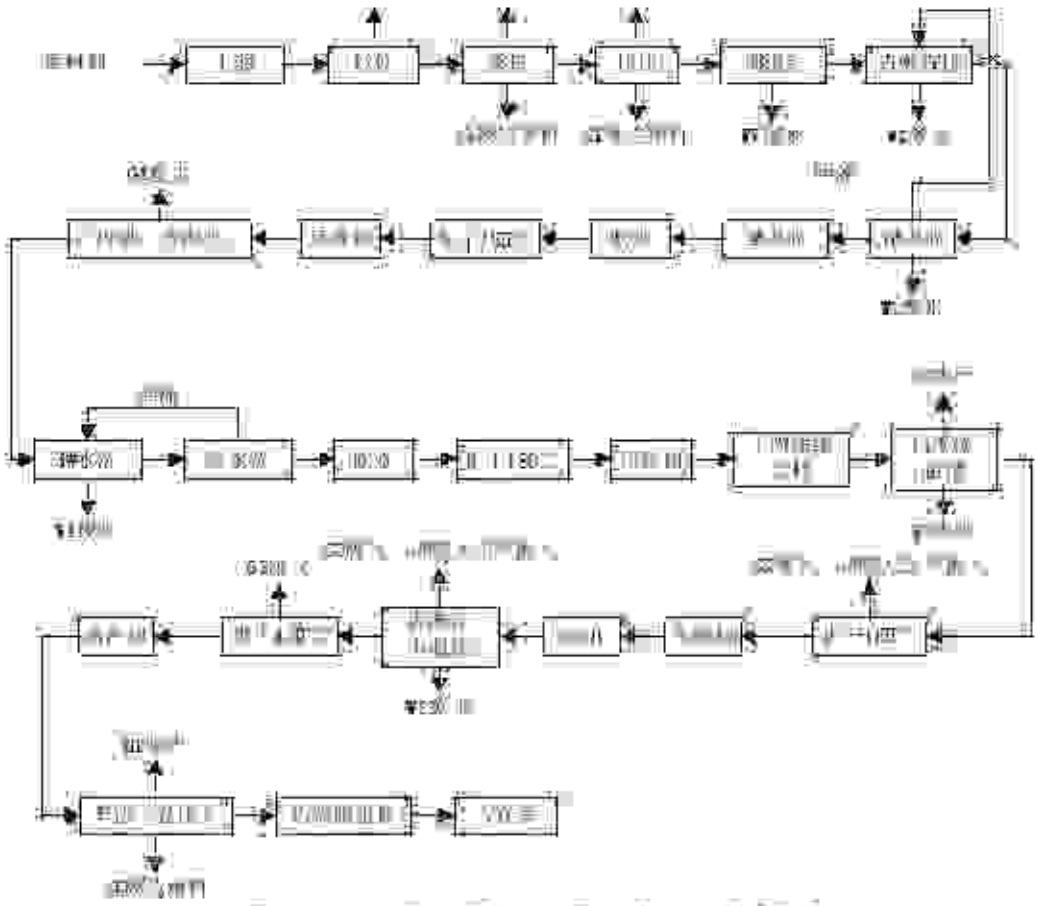

图 3-5 [illegible]生产工艺流程图

**生产工艺流程说明：**

[illegible]，[illegible]。[illegible]，[illegible]99.99%[illegible]，[illegible]100%[illegible]，[illegible]pH[illegible]，[illegible]pH 值[illegible]10[illegible]，[illegible]2 道[illegible]。[illegible]（[illegible]150[illegible]，5min），[illegible]。[illegible]

再将喷砂及抛丸后的内锅进入喷丸线进行生产成品。主要有1.增脂、2.超水洗、清洗后烘干（蒸汽升温至150℃，6min）然后通过风冷机进行冷却，冷却后从三料阀罩上喷涂料，清洗进行静电涂膜等，随后进行底漆烘干（设备升温至100～150℃，7min），再进行风冷却（5min）。冷却后进行锅内涂装的刷底线，再进行底漆烘干冷却。再进行高温炉烘干（420℃，10min），风冷却（5min）。以上所使用的涂料采用水性不粘锅涂料，无溶剂，挥发性有机物产生量较少，气体经密闭收集后升级处理达标后排放。[illegible]热源均为天然气。

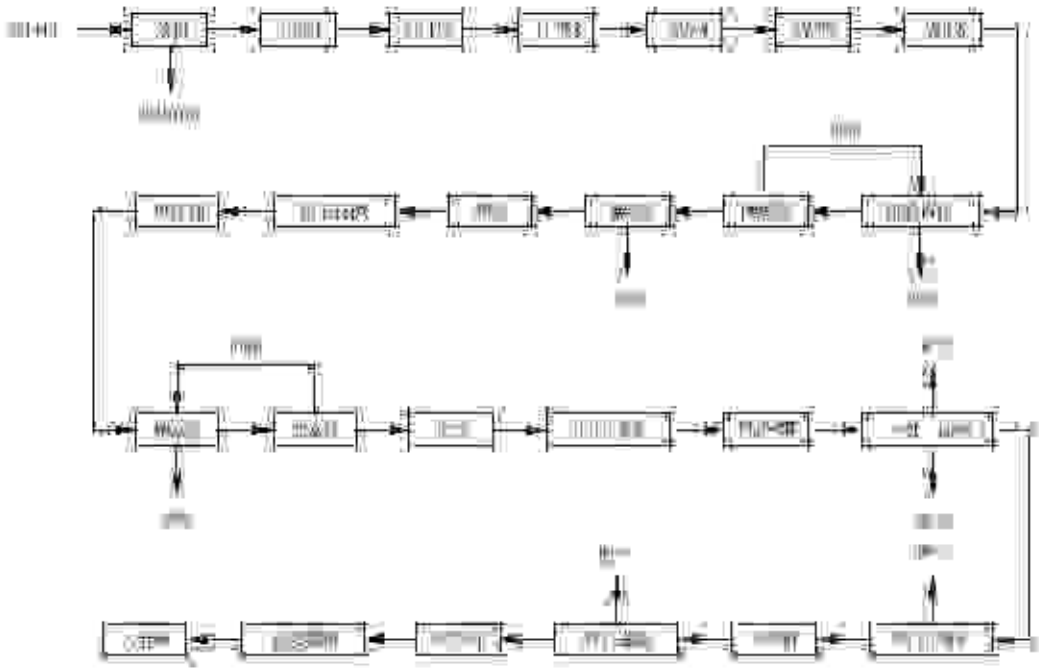

图3.6 变动后空气炸锅内锅生产工艺流程图

**生产工艺流程说明：**

[illegible]型1、[illegible]型2、[illegible]型4、成型5、规型6、[illegible]型的半成品硬质[illegible]清洗工序主要利用纯水清洗，1.增脂膜，采用99.99%以上[illegible]，[illegible]浓度为7%左右。[illegible]pH值，[illegible]pH值低于10后再加入加

[illegible]液。然后再用自来水进行置换直排，再进行2遍水洗，此非金属为逆流式清洗，然后采用风刀甩干，再烘干（逐渐升温至150℃，5min），再通过风冷进行冷却，冷却后，上料的铝合金框架采用砂轮机进行喷砂处理，以增加内镀内部粗糙度，为后续喷涂作用更好电镀，再将喷砂及抛光后的产品进入自动线进行超声波清洗，主要有1遍脱脂、2遍水洗，清洗后烘干（逐渐升温至150℃，5min），然后通过风刀进行冷却，冷却后入工件挂镀上喷涂线，经静电喷涂，进行底漆烘干（逐渐升温至250℃，7min），再进行风冷却（5min），冷却后进行喷面涂丝印刷线，再进行面漆喷涂，再进行面漆烘干（380℃，10min），风冷却（5min），以上喷涂涂料采用水性环保涂料，无溶剂，挥发性有机物产生量较少，后经卸下[illegible]，入电镀车间，电镀线及挂镀线烘干后进入[illegible]。

（3）注塑生产工艺

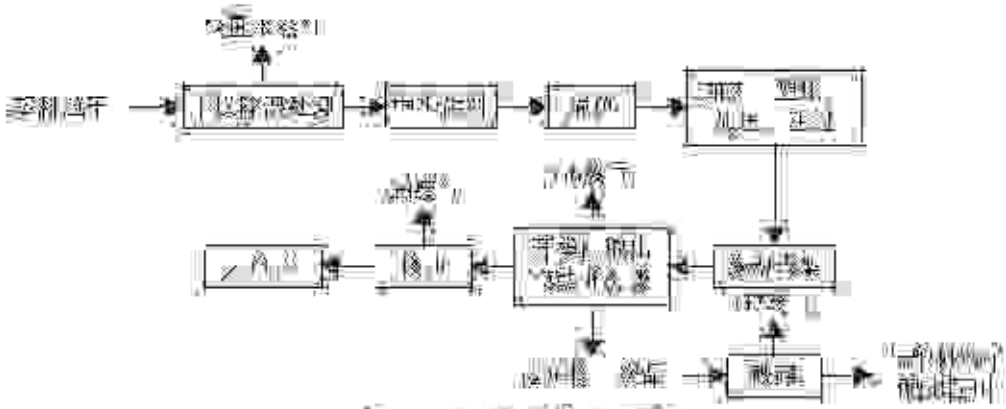


图3-7 注塑工艺流程图

**生产工艺流程说明：**

企业采用全自动注塑机进行注塑生产，以ABS塑料粒子和PP复合物原料进行生产。[illegible]烘干[illegible]烘温度约在80℃-120℃，[illegible]干40ppm后，[illegible]，然后用注塑设备电加热器加热到200℃左右[illegible]

再在一定压力下注射到模具内。再经冷却水箱冷却，冷却水箱示意图见附图[illegible]，用手外排，定期补水，并定期摇晃模具排干人工取出塑料模具，从而完成一个制品的生产周期。注塑按照甲产品的产品型号及规格要求破碎后回用于生产，破碎均在密闭的设备中进行，[illegible]进行移动。印上标志，最后成品入库备用。

（4）移印雕刻工艺

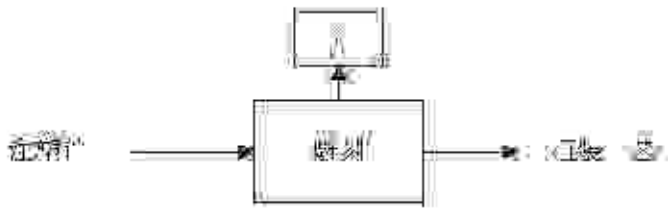


图3-8 移印雕刻工艺流程图

**生产工艺流程说明：**

雕刻：因现企业生产的塑件多需要在塑件表面雕刻产品商标，故需要雕刻模具，模具主要为聚物型型腔。雕刻的所注塑件需要[illegible]工序进行后续生产

（5）电板焊，电压力机，气压车振动焊工序

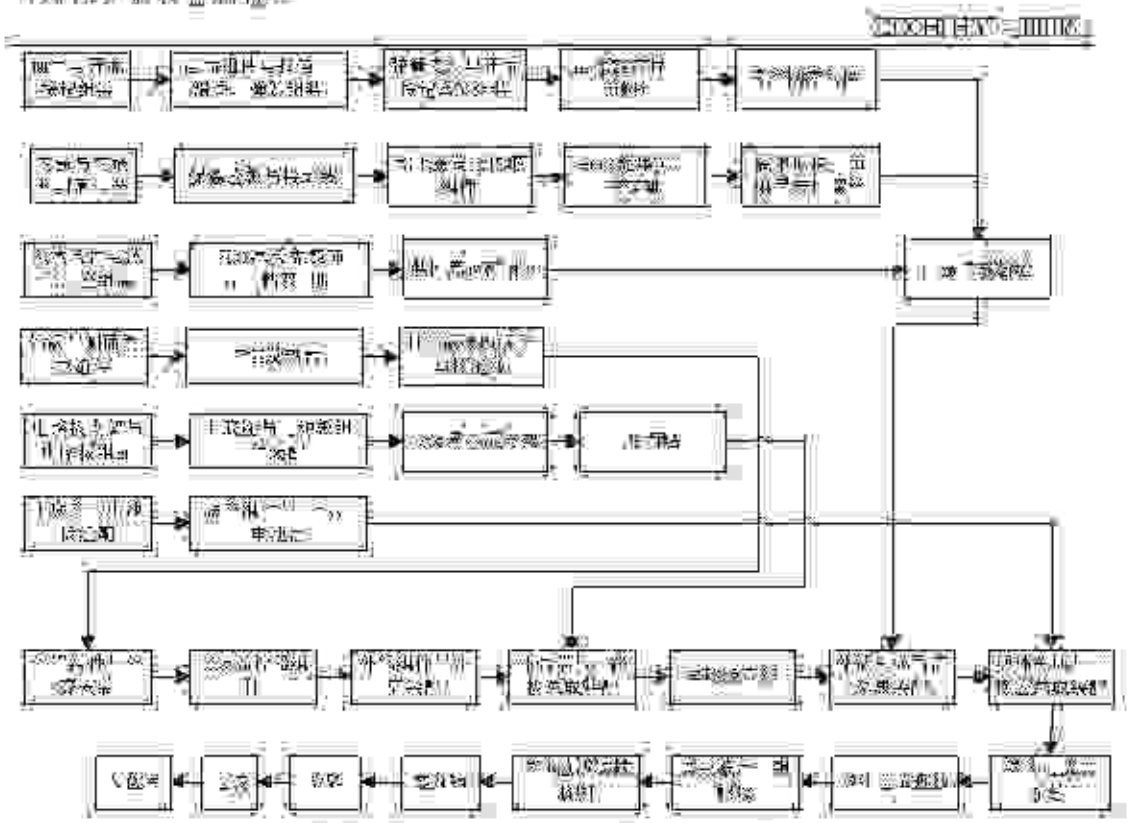

图 3-9 电感变、电压互感、空气开关组装工艺流程图

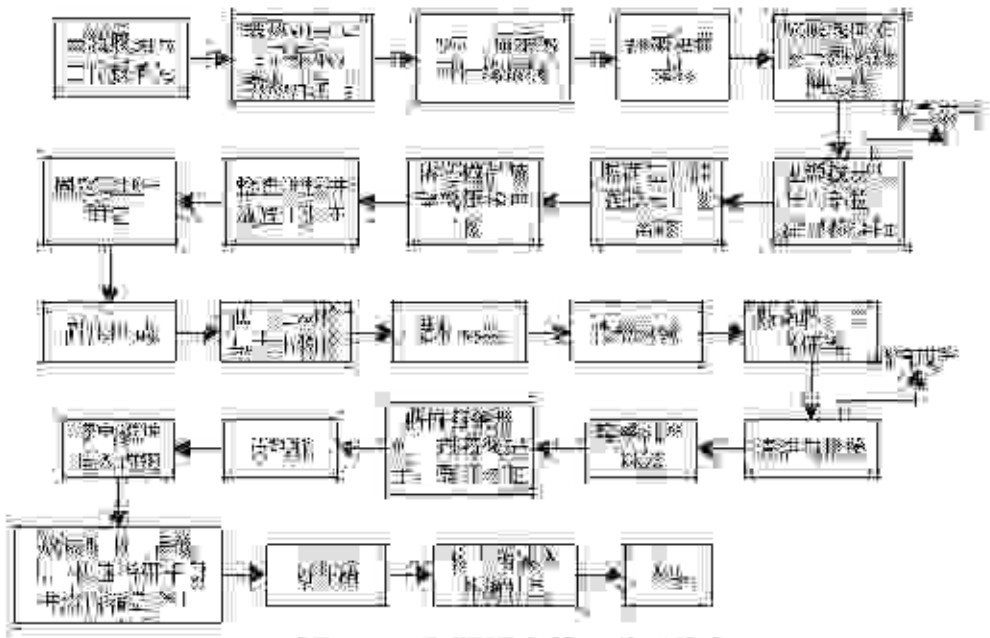

图 3-10 电磁炉组装工艺流程图

## 3.7 项目变动情况

本项目实际建设中变动情况如下：

生产工艺中[illegible]气体储生产工艺发生变动，新增[illegible]生产工艺流程图3-5，变动后生产工艺见图3-6。

生产工艺变动后增加了三甲胺和脱脂工序，根据[illegible]废水和固废污染源产排情况核算所得，[illegible]清洗工序，[illegible]噪声和固废污染源产排情况有所削减。工艺变动后[illegible]污。不属于重大变动。

综上所述，上述变更均未属于重大变动，即本项目建设性质、规模、地点、生产工艺和环境保护措施等五个方面均未发生重大变动。

# 四、环境保护设施工程

## 4.1 污染物治理/处置设施

### 4.1.1 废水

本项目实施后废水产生工序不变，仍需增设锅炉和空气压缩机生产废水量，故企业废水仍为生产废水和员工生活污水。其中生产废水主要包括清洗废水、喷淋废水、喷淋塔废水以及公用工程锅炉排污水（锅炉、冷却塔、中央空调机组）、企业设排放冷凝系统，主要在厂区内设置一座隔油池处理后排放。其产生的废水直接回用到前道清洗工序，不直接外排。

企业生产废水经厂区污水处理站处理后与公用工程排污水、生活污水一起排入市政污水管网，最终进入昌吉市城市污水处理厂进行处理后排入昌吉河。

废水来源及处理方式见表 4-1。

表 4-1 废水来源及处理方式一览表

| 类别 | 废水来源 | 主要污染物 | 排放去向 | 处理设施 | 主要用途 |
|---|---|---|---|---|---|
| 生产废水 | 清洗废水 | [illegible] | 隔油 | 隔油池处理后排放 | 回用于前道清洗工序 |
| | 喷淋废水 | [illegible] | 隔油 | | |
| | 喷淋塔排水 | [illegible] | 隔油 | | |
| | 锅炉烟气处理废水 | [illegible] | 隔油 | | |
| 公用工程排污水 | | [illegible] | 隔油 | / | |
| 员工生活污水 | | [illegible] | 隔油 | 隔油池、化粪池 | |

**废水治理设施概况：**

企业依托原有厂区污水处理站为 480 m³/d 污水处理站来处理生产废水，其污水处理流程如下：

[illegible]

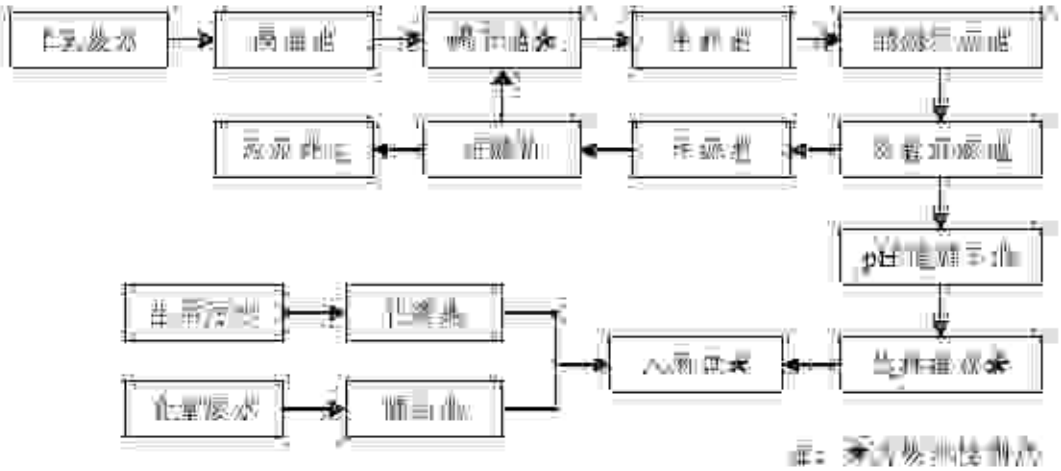


图 4-1 废水处理工艺流程

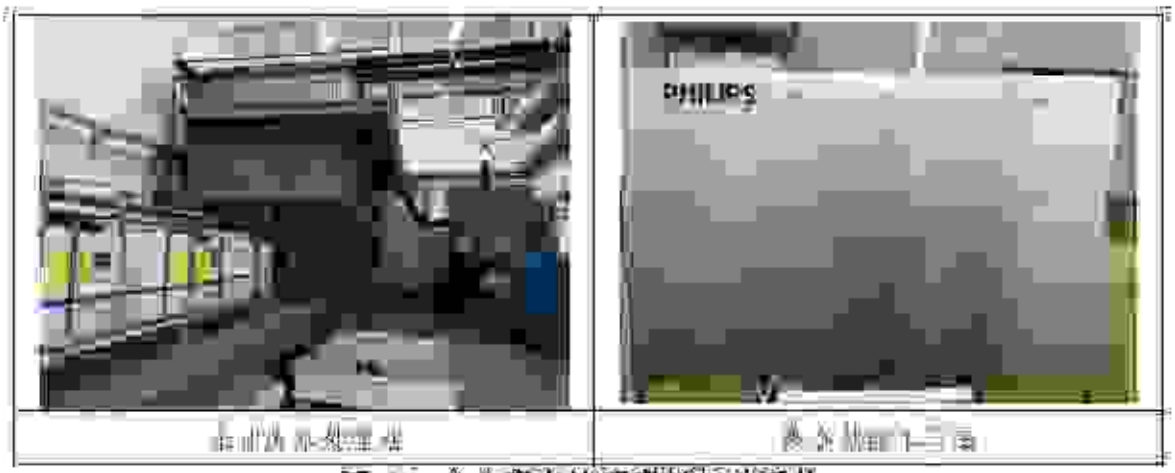


图 4-2 企业废水治理现场相关照片

### 4.1.2 废气

企业废气主要为酸洗废气、[illegible]废气、[illegible]废气、[illegible]废气、[illegible]废气、[illegible]废气、[illegible]废气、[illegible]废气、[illegible]废气以及[illegible]食堂油烟废气。[illegible]，[illegible]，

废气来源及处理方式见表4-2。

表 4-2 废气来源及处理方式

| 废气来源 | 主要污染物 | 排放方式 | 处理措施 | 排放口编号 | 排放去向 |
|---|---|---|---|---|---|
| [illegible] | [illegible] | [illegible] | [illegible] | [illegible] | [illegible] |
| [illegible] | [illegible] | [illegible] | [illegible] | [illegible] | [illegible] |
| [illegible] | [illegible] | [illegible] | [illegible] | [illegible] | [illegible] |

[illegible]

| [illegible] | [illegible] | [illegible] | [illegible] | [illegible] | [illegible] |
|---|---|---|---|---|---|
| [illegible] | [illegible] | [illegible] | [illegible] | [illegible] | [illegible] |
| [illegible] | [illegible] | [illegible] | RCO [illegible] | [illegible] | [illegible] |
| AF [illegible] | [illegible] | [illegible] | [illegible] | [illegible] | [illegible] |
| AF [illegible] | [illegible] | [illegible] | [illegible] | [illegible] | [illegible] |
| AF [illegible] | [illegible] | [illegible] | [illegible] | [illegible] | [illegible] |
| [illegible] | [illegible] | [illegible] | [illegible] | [illegible] | [illegible] |
| [illegible] | [illegible] | | | | |
| [illegible] | [illegible] | [illegible] | / | / | [illegible] |
| [illegible] | [illegible] | [illegible] | / | [illegible] | [illegible] |
| [illegible] | [illegible] | [illegible] | [illegible] | [illegible] | [illegible] |

**废气治理设施概况：**[illegible]化处理后通过 15 米高排气筒高空排放；[illegible]除尘器净化处理后通过 15 米高排气筒高空排放；[illegible]净化处理后通过 15 米高排气筒高空排放；[illegible]净化处理后通过 15 米高排气筒高空排放；[illegible]15 米高排气筒高空排放；[illegible] RCO [illegible]处理后通过 15 米高排气筒高空排放；AF [illegible]净化处理后通过 15 米高排气筒高空排放；[illegible]通过 15 米高排气筒高空排放；[illegible]处理后通过 15 米高排气筒高空排放。[illegible]

图 4-3 废气处理工艺流程图

[illegible]

[illegible]

| | |
|---|---|
| 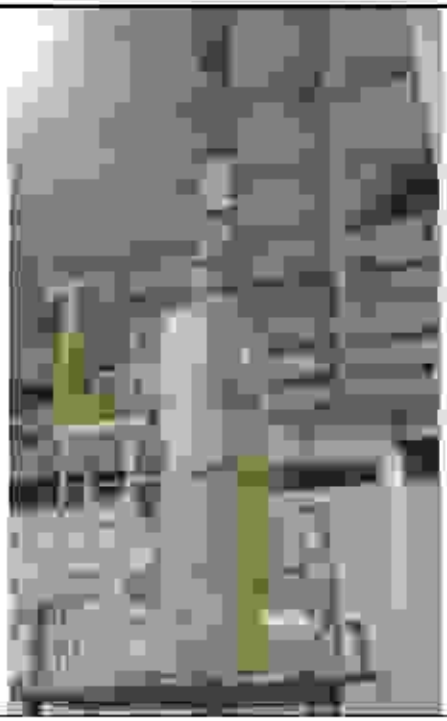 |  |
| 酸洗废气处理设施 | 镀铬废气处理设施 |
|  |  |
| 研磨抛光废气处理设施 | 电镀废气处理设施 |

[illegible]

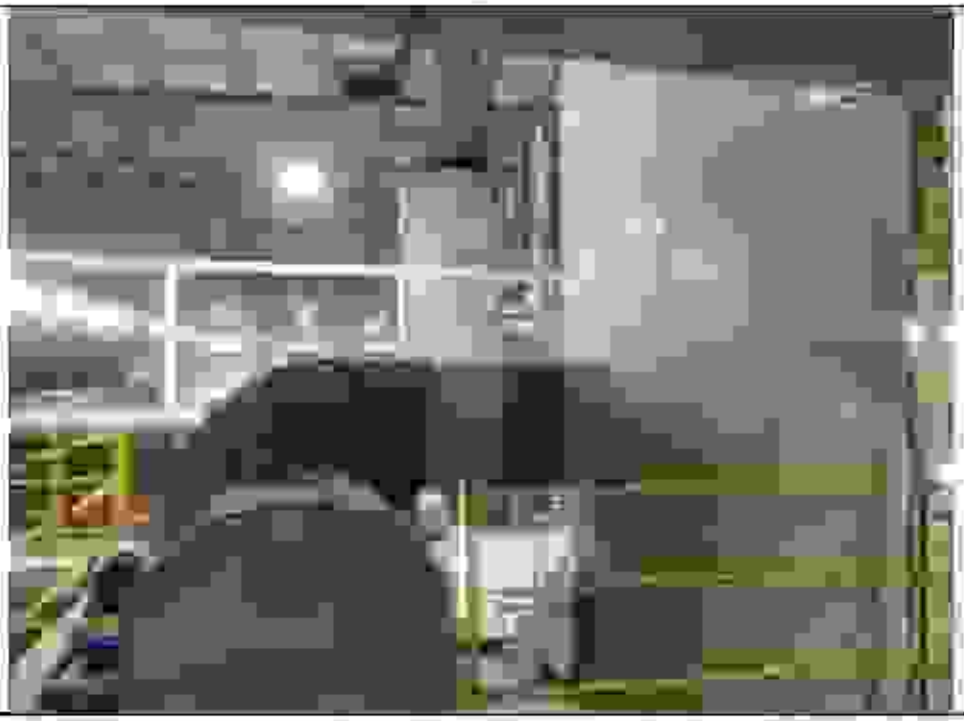

AF [illegible]

[illegible]

废气处理设施

废气处理设施

图 4-4 废气处理设施图片

### 4.1.3 噪声

本项目的噪声污染主要来自生产设备运行时所产生的机械噪声，噪声排放标准执行[illegible]

表 4.3 噪声来源及治理措施

| 序号 | 噪声源 | 数量 | 运行方式 | 治理措施 |
|---|---|---|---|---|
| 1 | [illegible] | [illegible] | [illegible] | [illegible] |
| 2 | [illegible] | [illegible] | [illegible] | [illegible] |
| 3 | [illegible] | [illegible] | [illegible] | [illegible] |
| 4 | [illegible] | [illegible] | [illegible] | [illegible] |
| 5 | [illegible] | [illegible] | [illegible] | [illegible] |
| 6 | [illegible] | [illegible] | [illegible] | [illegible] |

## 4.1.4 固（液）体废物

### 4.1.4.1 种类和属性

表 4.4 固体废物种类汇总表

| 序号 | [illegible] | [illegible] | [illegible] | 属性 | [illegible] | [illegible] |
|---|---|---|---|---|---|---|
| 1 | [illegible] | [illegible] | [illegible] | [illegible] | [illegible] | [illegible] |
| 2 | [illegible] | [illegible] | [illegible] | [illegible] |  | [illegible] |
| 3 | [illegible] | [illegible] | [illegible] | [illegible] |  | [illegible] |
| 4 | [illegible] | [illegible] | [illegible] | [illegible] |  | [illegible] |
| 5 | [illegible] | [illegible] | [illegible] | [illegible] |  | [illegible] |
| 6 | [illegible] | [illegible] | [illegible] | [illegible] |  | [illegible] |
| 7 | [illegible] | [illegible] | [illegible] | [illegible] |  | [illegible] |
| 8 | [illegible] | [illegible] | [illegible] | [illegible] |  | [illegible] |
| 9 | [illegible] | [illegible] | [illegible] | [illegible] |  | / |
| 10 | [illegible] | [illegible] | [illegible] | [illegible] |  | / |
| 11 | [illegible] | [illegible] | [illegible] | [illegible] |  | / |
| 12 | [illegible] | [illegible] | [illegible] | [illegible] |  | / |
| 13 | [illegible] | [illegible] | [illegible] | [illegible] |  | / |
| 14 | [illegible] | [illegible] | [illegible] | [illegible] |  | / |
| 15 | [illegible] | [illegible] | [illegible] | [illegible] |  | / |

[illegible]

[illegible]

### 4.1.4.2 固体废物产生情况

固体废物产生情况见表4-5。

表4-5 固体废物产生情况汇总表

| 序号 | 固废名称 | 产生工序 | 属性 | 环评预测产生量(t/a) | 2020年4-5月产生量 | 折算年产生量(t/a) |
|---|---|---|---|---|---|---|
| 1 | [illegible] | [illegible] | [illegible] | [illegible] | [illegible] | [illegible] |
| 2 | [illegible] | [illegible] | [illegible] | [illegible] | [illegible] | [illegible] |
| 3 | [illegible] | [illegible] | [illegible] | [illegible] | [illegible] | [illegible] |
| 4 | [illegible] | [illegible] | [illegible] | [illegible] | [illegible] | [illegible] |
| 5 | [illegible] | [illegible] | [illegible] | [illegible] | [illegible] | [illegible] |
| 6 | 污泥 | 污水处理 | [illegible] | [illegible] | [illegible] | [illegible] |
| 7 | [illegible] | [illegible] | [illegible] | [illegible] | [illegible] | [illegible] |
| 8 | [illegible] | [illegible] | [illegible] | [illegible] | [illegible] | [illegible] |
| 9 | [illegible] | [illegible] | 一般固废 | [illegible] | [illegible] | [illegible] |
| 10 | [illegible] | [illegible] | 一般固废 | [illegible] | [illegible] | [illegible] |
| 11 | [illegible] | [illegible] | 一般固废 | [illegible] | [illegible] | [illegible] |
| 12 | [illegible] | [illegible] | 一般固废 | [illegible] | [illegible] | [illegible] |
| 13 | [illegible] | [illegible] | 一般固废 | [illegible] | [illegible] | [illegible] |
| 14 | [illegible] | [illegible] | 一般固废 | [illegible] | [illegible] | [illegible] |
| 15 | [illegible] | [illegible] | 一般固废 | [illegible] | [illegible] | [illegible] |

### 4.1.4.3 固体废物利用与处置情况

固体废物利用与处置见表4-6。

表4-6 固体废物利用与处置情况汇总表

| 序号 | 名称 | 产生工序 | 属性 | [illegible] | [illegible] | [illegible] |
|---|---|---|---|---|---|---|
| 1 | [illegible] | [illegible] | [illegible] | [illegible] | [illegible] | [illegible] |
| 2 | [illegible] | [illegible] | [illegible] | | | |
| 3 | [illegible] | [illegible] | [illegible] | | | |

[illegible]

[illegible]

| [illegible] | | | | | | |
|---|---|---|---|---|---|---|
| [illegible] | [illegible] | [illegible] | [illegible] | | | |
| [illegible] | [illegible] | [illegible] | [illegible] | | | |
| [illegible] | [illegible] | [illegible] | [illegible] | | | |
| [illegible] | [illegible] | [illegible] | [illegible] | | | |
| [illegible] | [illegible] | [illegible] | [illegible] | | [illegible] | [illegible] |
| [illegible] | [illegible] | [illegible] | [illegible] | [illegible] | [illegible] | [illegible] |
| [illegible] | [illegible] | [illegible] | [illegible] | [illegible] | [illegible] | [illegible] |
| [illegible] | [illegible] | [illegible] | [illegible] | [illegible] | [illegible] | [illegible] |
| [illegible] | [illegible] | [illegible] | [illegible] | [illegible] | [illegible] | [illegible] |
| [illegible] | [illegible] | [illegible] | [illegible] | [illegible] | [illegible] | [illegible] |
| [illegible] | [illegible] | [illegible] | [illegible] | [illegible] | [illegible] | [illegible] |

[illegible]

### 4.5.4.4 固废污染防治措施工程

经现场调查，建设单位目前在厂区南侧建有临时堆存场，暂存除尘灰、[illegible]，地面采用水泥硬化处理，设有防风、防雨、防渗设施，[illegible]，[illegible]，防雨、防渗措施。

[illegible]

[illegible]

[illegible]

[illegible]

[illegible]

危废暂存间照片

图 4-5 危废仓库现场照片

## 4.2 其他环境保护设施

### 4.2.1 规范化排污口、监测设施及在线监测装置

企业已按照本报告书要求建设排污口、排污口标志、废气、废水、噪声、固废、

[illegible]

图 4-6 废水在线监控设备现场照片

### 4.2.2 其他设施

[illegible]

[illegible]

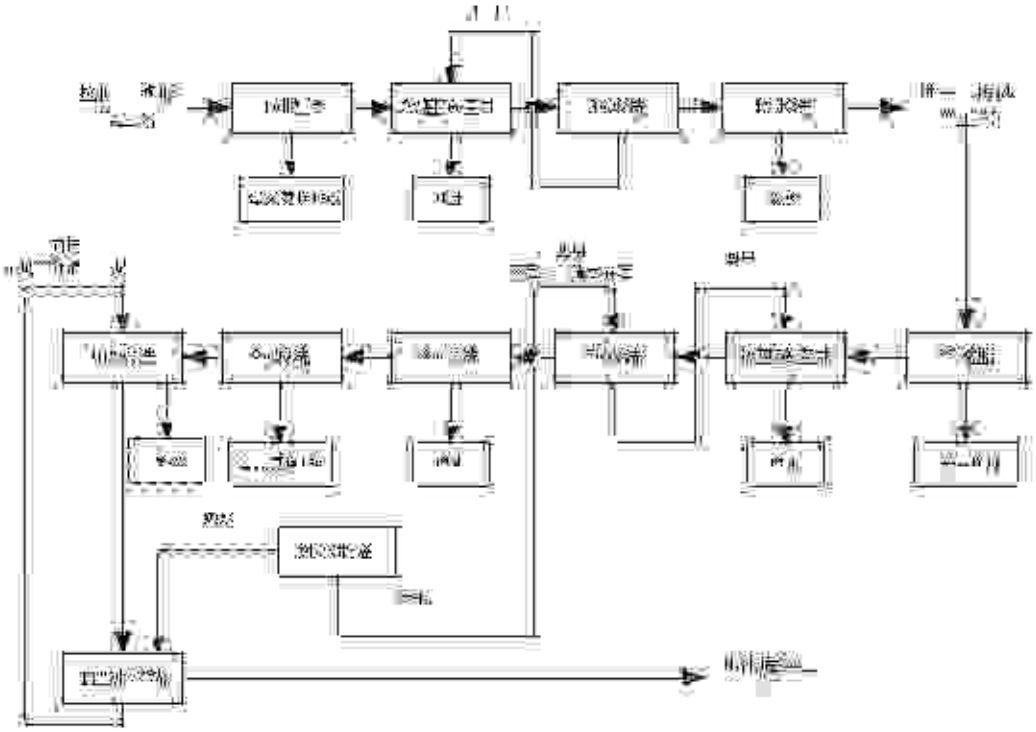

图 4-7 企业电饮煲、电压力锅内胆清洗工艺流程（改造前）

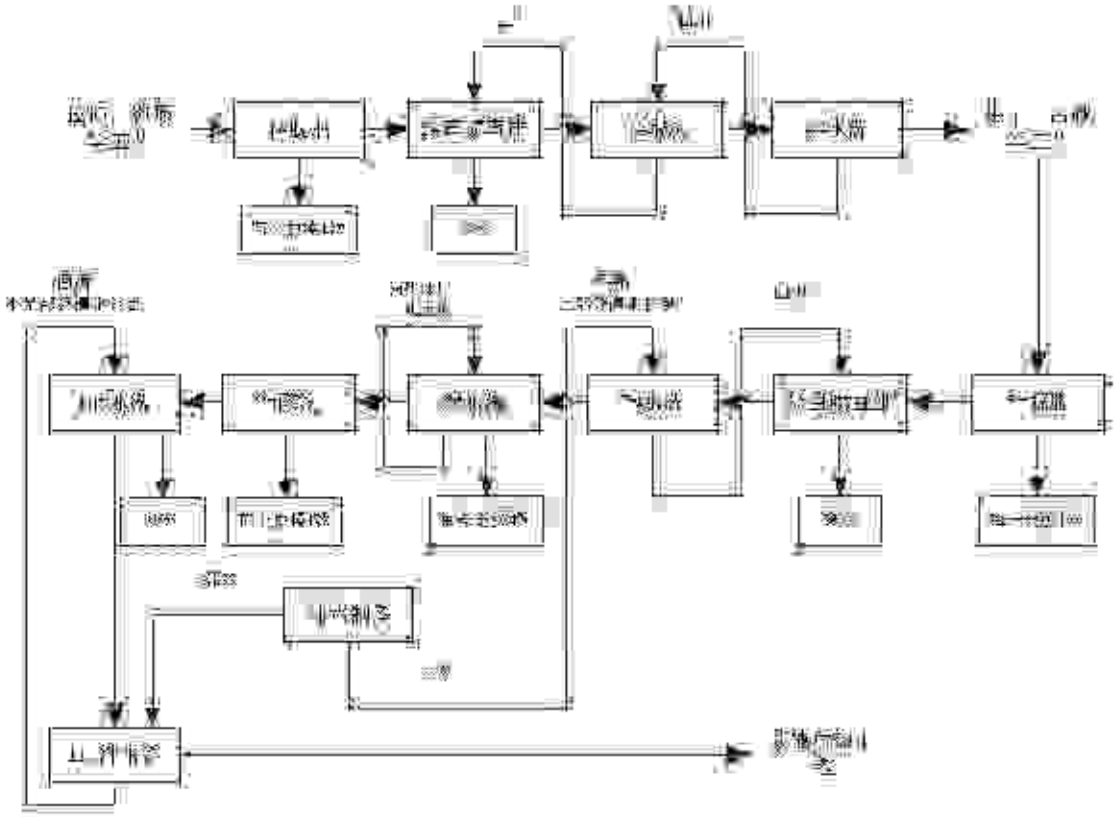

图 4-8 企业电饮煲、电压力锅内胆清洗工艺流程（改造后）

飞利浦（嘉兴）健康科技有限公司年产[illegible]建设项目（阶段性）竣工环境保护验收监测报告

改造后将4#水洗产生废水重用到3#水洗，6#水洗采用每天定期更换（每天更换四次）。

## 4.2 环保设施投资及“三同时”落实情况

项目实际总投资1400万元，其中环保设施投资为180万元，占总投资的12.9%。

明细环保投资情况见表4.7

表4.7 工程环保设施投资情况

| 环保设施名称 | 环保设施（万元） | 备注 |
| --- | --- | --- |
| 废气治理 | [illegible] | / |
| 废水治理 | [illegible] | |
| 噪声治理 | [illegible] | |
| 固废治理 | [illegible] | |
| 绿化建设 | [illegible] | |
| 合计 | [illegible] | |

飞利浦（嘉兴）健康科技有限公司年产[illegible]建设项目环境影响报告表于[illegible]年[illegible]月[illegible]日取得嘉兴市环境保护局的批复，该项目执行了国家环境保护“三同时”制度规定，建设了环境保护设施，同时施工、同时投入运行。主要污染物、污染物排放、实际建设情况如下：

[illegible]

[illegible]

表 4-3 环评要求、批复要求收集管理及处置方式表

| 类型 | [illegible] | [illegible] |
| --- | --- | --- |
| [illegible] | [illegible] | [illegible] |
| [illegible] | [illegible] | [illegible] |

| | |
|---|---|
| [illegible] | [illegible] |

# 五、建设项目环评报告表的主要结论与建议及审批部门审批决定

## 5.1 建设项目环评报告表的主要结论与建议

主要结论：

综上分析，[illegible]属于《产业结构调整指导目录》第50[illegible]与淘汰改造项目的建设符合区域环境功能区划的要求，项目实施后污染物可做到达标排放，符合总量控制要求。对照国家环境噪声标准，不会改变其环境质量等级，符合[illegible]的要求；且项目符合产业政策及地区总体规划，土地利用规划的要求。

通过本次评价的分析认为，建设单位应切实做好本评价提出的各项环保治理措施，加强环保管理，严格执行"三同时"制度，项目在采取严格的污染防治措施后，污染物能够做到达标排放，不会降低周围环境质量，对期间环境影响较小，从环境角度，本项目的建设是可行的。

主要建议：

（1）项目做好生产工艺，扩大产品的[illegible]，加强与[illegible]部门同意

（2）在项目建设中要严格执行"三同时"原则，建设单位应落实各项污染防治措施，确保污染物达标排放。

（3）加强环境风险管理，制定环境应急预案，建立健全各项环保制度责任制，确保环保设施正常运行，防止污染事故发生，建立项目内部环境管理制度，加强内部管理，并建立各类制度并落实。

（4）加强环境管理，确保建成后运营期间实施全过程的污染防治

理

（5）严格按照本环评提出的污染防治措施执行，确保各污染物能够达标排放。

## 5.2 审批部门审批决定

嘉兴市生态环境局于2020年1月16日出具"嘉市（经开）登备[2019]26号"对本项目进行备案。

飞利浦（嘉兴）健康科技有限公司：

你单位于2019年9月12日提交的建设项目"飞利浦（嘉兴）健康科技有限公司年产[illegible]"已收悉。根据《嘉兴市人民政府关于同意嘉兴经济技术开发区"三线两单"生态环境管控单元清单的批复》（嘉政函[2018]10号）等有关要求，现备案[illegible]

嘉兴市生态环境局

2019年9月12日

# 六、验收执行标准

## 6.1 污染物排放标准

### 6.1.1 废水执行标准

企业废水排放执行《污水综合排放标准》（GB8978-1996）中的三级标准，氨氮、总磷执行《工业企业废水氮、磷污染物间接排放限值》（DB33/887-2013）表1标准，详见表6-1。

**表6-1 废水排放标准**

单位：mg/L（pH除外）

| 项目 | 标准限值 | 标准来源 |
| --- | --- | --- |
| pH值 | 6~9 | 《污水综合排放标准》（GB8978-1996）三级标准 |
| 悬浮物 | 400 | |
| 化学需氧量 | 500 | |
| 五日生化需氧量 | 300 | |
| 氨氮（NH3-N） | 100 | |
| 石油类 | 20 | |
| 动植物油 | 100 | |
| 氨氮 | 35 | 《工业企业废水氮、磷污染物间接排放限值》（DB33/887-2013）表1标准 |
| 总磷 | 8 | |

### 6.1.2 废气执行标准

生产过程废气中非甲烷总烃执行《工业涂装工序大气污染物排放标准》（DB33/2146-2018）中表6企业边界大气污染物浓度限值和《合成树脂工业污染物排放标准》（GB31572-2015）中表9企业边界大气污染物浓度限值，两标准非甲烷总烃企业边界大气污染物浓度要求均为4.0 mg/m³，二者一致，取严。生产供应排放的颗粒物执行《工业涂装工序大气污染物排放标准》（DB33/2146-2018）中表6企业边界大气污染物浓度限值，颗粒物排放执行《大气污染物综合排放标准》（GB16297-1996）表2新污染源中三级标准限值，详见表6-2。

喷涂、烘干废气排放执行《工业涂装工序大气污染物排放标准》（DB33/2146-2018）表2大气污染物特别排放限值。抛光、磨砂及酸洗废气排放执行《大气污染物综合排放标准》（GB16297-1996）表2新污染源大气污染物二级排放限值。注塑废气排放执行《合成树脂工业污染物排放标准》（GB31572-2015）表5大气污染物特别排放限值。详见表6-3。

燃气锅炉及烘干工艺烟气，二氧化硫和氮氧化物执行《锅炉大气污染物排放标准》（GB13271-2014）表3大气污染物特别排放限值标准，详见表6-4。

厨烟废气执行《饮食业油烟排放标准（试行）》（GB18483-2001）中的大型标准，详见表6-5。

厂区内非甲烷总烃排放执行《工业企业挥发性有机物（VOCs）无组织排放限值》（DB33/2146-2018）表5厂区内挥发性有机物（VOCs）无组织排放限值，详见表6-6。

**表6-2 无组织废气排放标准**

| [illegible] | [illegible] | [illegible] |
| --- | --- | --- |
| [illegible] | [illegible] | [illegible]（DB33/2146-2018）[illegible]（GB16297-1996）[illegible]（GB31572-2015）[illegible] |
| [illegible] | [illegible] | [illegible]（DB33/2146-2018）[illegible]（GB16297-1996）[illegible] |
| [illegible] | [illegible] | [illegible]（GB16297-1996）[illegible] |

**表6-3 喷漆、烘干、喷砂、抛光、酸洗废气排放标准**

| [illegible] | [illegible] | [illegible] | | [illegible] |
| --- | --- | --- | --- | --- |
| | | [illegible] | [illegible] | |
| [illegible] | [illegible] | [illegible] | [illegible] | [illegible]（DB33/2146-2018）[illegible] |

[illegible]

[illegible]

| [illegible] | [illegible] | [illegible] | [illegible] | [illegible] |
|---|---|---|---|---|
| [illegible] | [illegible] | [illegible] | [illegible] | [illegible] |
| [illegible] | [illegible] | [illegible] | [illegible] | [illegible] |
| [illegible] | [illegible] | [illegible] | [illegible] | [illegible] |
| [illegible] | [illegible] | [illegible] | [illegible] | [illegible] |
| [illegible] | [illegible] | [illegible] | [illegible] | [illegible] |
| [illegible] | [illegible] | [illegible] | [illegible] | [illegible] |
| [illegible] | [illegible] | [illegible] | [illegible] | [illegible] |
| [illegible] | [illegible] | [illegible] | [illegible] | [illegible] |

表 6-4 热水锅炉及烘干废气排放标准

| [illegible] | [illegible] | [illegible] |
|---|---|---|
| [illegible] | [illegible] | [illegible] |
| [illegible] | [illegible] | [illegible] |
| [illegible] | [illegible] | [illegible] |

表 6-5 饮食业油烟排放标准（试行）

| [illegible] | [illegible] | [illegible] | [illegible] |
|---|---|---|---|
| [illegible] | [illegible] | [illegible] | [illegible] |
| [illegible] | [illegible] | [illegible] | [illegible] |
| [illegible] | [illegible] | [illegible] | [illegible] |
| [illegible] | [illegible] | [illegible] | [illegible] |
| [illegible] | [illegible] | [illegible] | [illegible] |

表 6-6 厂区内无组织排放限值

| [illegible] | [illegible] | [illegible] | [illegible] |
|---|---|---|---|
| [illegible] | [illegible] | [illegible] | [illegible] |

### 6.1.3 噪声执行标准

[illegible]，[illegible]厂噪声执行《工业企业厂界环境噪声排放标准》（GB12348-2008）中的[illegible]类标准，[illegible]，北侧厂界噪声执行《工业企业厂界环境噪声排放标准》（GB12348-2008）中的 3 类标准，[illegible]。

[illegible]

[illegible]

表 6-7 噪声执行标准

| 监测对象 | 监测点 | 单位 | 昼间限值 | 夜间限值 | 引用标准 |
|---|---|---|---|---|---|
| 厂界四周外1m处 | 厂界外1m处 | dB(A) | 70 | 55 | GB/T 12348-2008《工业企业厂界环境噪声排放标准》中的3类标准 |
| 厂界四周外1m处 | 厂界外1m处 | dB(A) | 65 | 55 | GB12348-2008《工业企业厂界环境噪声排放标准》中的4类标准 |

### 6.1.4 固（液）体废物参照标准

本项目产生的固体废物处理，处置场应满足《中华人民共和国固体废物污染环境防治法》和《关于进一步加强建设项目固体废物环境管理的通知》（环发[2009]76号）中的有关规定要求。一般工业固体废物执行《一般工业固体废物贮存、处置场污染控制标准》（GB18599-2001）中有关规定。危险废物执行《国家危险废物名录（2016版）》和《危险废物贮存污染控制标准》（GB18597-2001）中有关规定。一般固废和危险废物应满足《关于印发<一般工业固体废物贮存、处置场污染控制标准>（GB18599-2001）等4项国家环境保护标准修改单的公告》中的要求。

### 6.1.5 总量控制

根据[illegible]工业可行性研究报告[illegible]有限公司《[illegible]》[illegible]科技有限公司年产[illegible]，[illegible]50万[illegible]，[illegible]确定全厂总量控制指标为：废水排放量116542.8t/a，$COD_{Cr}$:5.827t/a，$NH_3$-N:0.583t/a，颗粒物1.560t/a，$SO_2$:0.757t/a，NOx:4.0114t/a，VOCs:10.409t/a。

# 七、验收监测内容

## 7.1 环境保护设施调试运行效果

通过对各类污染物排放及各类污染治理设施处理效率的监测，来说明环境保护设施调试运行效果。具体监测内容如下：

### 7.1.1 废水监测

废水监测内容及频次见表7-1。

表 7-1 废水监测内容及频次

| 监测点位 | 监测项目 | 监测频次 |
| --- | --- | --- |
| 污水处理设施进口 | pH值、化学需氧量、悬浮物、氨氮、总磷、总氮、动植物油、石油类、阴离子表面活性剂、色度、粪大肠菌群、[illegible] | 监测二天，每天四次 |
| 污水处理设施出口 | pH值、化学需氧量、悬浮物、氨氮、总磷、总氮、动植物油、石油类、阴离子表面活性剂、色度、粪大肠菌群、[illegible] | 监测二天，每天四次 |
| 雨水排放口 | pH值、化学需氧量、悬浮物、氨氮、总磷、总氮、动植物油、石油类、阴离子表面活性剂、色度、粪大肠菌群、[illegible] | 监测一次，每次连续采样四小时 |

### 7.1.2 废气监测

废气监测主要内容及频次见表7-2。

表 7-2 废气监测内容及频次

| 监测对象 | 监测点位 | 监测项目 | 监测频次 |
| --- | --- | --- | --- |
| 油烟废气 | 油烟废气处理设施进口 | 油烟 | 监测二天，每天四次 |
| | 油烟废气处理设施出口 | 油烟 | 监测二天，每天四次 |
| | 锅炉废气处理设施进口 | 颗粒物、二氧化硫、氮氧化物、林格曼黑度 | 监测二天，每天四次 |
| | 锅炉废气处理设施出口 | 颗粒物、二氧化硫、氮氧化物、林格曼黑度 | 监测二天，每天四次 |
| | 厨房废气处理设施进口 | 非甲烷总烃 | 监测二天，每天四次 |
| | 厨房废气处理设施出口 | 非甲烷总烃 | 监测二天，每天四次 |
| | 医疗废气处理设施进口 | 氨、硫化氢、臭气浓度 | 监测二天，每天四次 |
| | 医疗废气处理设施出口 | 氨、硫化氢、臭气浓度 | 监测二天，每天四次 |
| | 医疗废气处理设施进口 | 氯气、氯化氢、甲醛、臭气浓度 | 监测二天，每天四次 |
| | 医疗废气处理设施出口 | 氯气、氯化氢、甲醛、臭气浓度 | 监测二天，每天四次 |

[illegible]

[illegible]

| [illegible] | | | |
|---|---|---|---|
| [illegible] | [illegible] | [illegible] | [illegible] |
| | [illegible] | [illegible] | [illegible] |
| | [illegible] | [illegible] | [illegible] |
| | [illegible] | [illegible] | [illegible] |
| | [illegible] | [illegible] | [illegible] |
| | [illegible] | [illegible] | [illegible] |
| | [illegible] | [illegible] | [illegible] |
| | [illegible] | [illegible] | [illegible] |
| | [illegible] | [illegible] | [illegible] |
| | [illegible] | [illegible] | [illegible] |
| | [illegible] | [illegible] | [illegible] |
| | [illegible] | [illegible] | [illegible] |
| | [illegible] | [illegible] | [illegible] |
| | [illegible] | [illegible] | [illegible] |
| [illegible] | [illegible] | [illegible] | [illegible] |
| | [illegible] | [illegible] | [illegible] |

### 7.1.3 噪声监测

[illegible]

**表 7-3 噪声监测内容及监测频次**

| [illegible] | [illegible] | [illegible] |
|---|---|---|
| [illegible] | [illegible] | [illegible] |

### 7.1.4 固（液）体废物监测

[illegible]

## 7.2 环境质量监测

本项目不涉及环境敏感目标，报告表及审批决定中对环境敏感目标环境质量监测无要求。

# 八、质量保证及质量控制

## 8.1 监测分析方法

表 8-1 监测分析方法一览表

| [illegible] | [illegible] | [illegible] | [illegible] |
|---|---|---|---|
| [illegible] | [illegible] | [illegible] | [illegible] |
| | [illegible] | [illegible] | [illegible] |
| | [illegible] | [illegible] | [illegible] |
| | [illegible] | [illegible] | [illegible] |
| | [illegible] | [illegible] | [illegible] |
| | [illegible] | [illegible] | [illegible] |
| | [illegible] | [illegible] | [illegible] |
| | [illegible] | [illegible] | [illegible] |
| | [illegible] | [illegible] | [illegible] |
| | [illegible] | [illegible] | [illegible] |
| | [illegible] | [illegible] | [illegible] |
| | [illegible] | [illegible] | [illegible] |
| | [illegible] | [illegible] | [illegible] |
| | [illegible] | [illegible] | [illegible] |
| [illegible] | [illegible] | [illegible] | [illegible] |
| | [illegible] | [illegible] | [illegible] |
| | [illegible] | [illegible] | [illegible] |

[illegible]

[illegible]

| [illegible] | [illegible] | [illegible] | [illegible] |
|---|---|---|---|
| | [illegible] | [illegible] | [illegible] |
| | [illegible] | [illegible] | [illegible] |
| | [illegible] | [illegible] | [illegible] |
| | [illegible] | [illegible] | [illegible] |
| | [illegible] | [illegible] | [illegible] |
| [illegible] | [illegible] | [illegible] | [illegible] |

## 8.2 现场监测仪器情况

表 8-2 现场监测仪器一览表

| 仪器名称 | 规格型号 | 监测项目 | 测量范围 | 精度 |
|---|---|---|---|---|
| [illegible] | YQ3000-C | [illegible] | [illegible] | [illegible] |
| [illegible] | YQ3000-D | [illegible] | [illegible] | [illegible] |
| [illegible] | [illegible] | [illegible] | [illegible] | [illegible] |
| [illegible] | [illegible] | [illegible] | [illegible] | [illegible] |
| [illegible] | MH-200-B | [illegible] | [illegible] | [illegible] |
| [illegible] | [illegible] | [illegible] | [illegible] | [illegible] |
| [illegible] | [illegible] | [illegible] | [illegible] | [illegible] |
| [illegible] | [illegible] | [illegible] | [illegible] | [illegible] |

## 8.3 人员资质

表 8-3 项目参与验收人员一览表

| [illegible] | [illegible] | [illegible] | [illegible] |
|---|---|---|---|
| [illegible] | [illegible] | [illegible] | [illegible] |
| [illegible] | [illegible] | [illegible] | [illegible] |
| [illegible] | [illegible] | [illegible] | [illegible] |
| [illegible] | [illegible] | [illegible] | [illegible] |
| [illegible] | [illegible] | [illegible] | [illegible] |

| | | | |
|---|---|---|---|
| | [illegible] | / | HJ-SGZ-011 |
| | [illegible] | / | HJ-SGZ-014 |
| | [illegible] | / | HJ-SGZ-018 |
| | [illegible] | 工程师 | HJ-SGZ-020 |
| | [illegible] | 工程师 | HJ-SGZ-021 |
| | [illegible] | 工程师 | HJ-SGZ-023 |
| | [illegible] | 工程师 | HJ-SGZ-024 |
| | [illegible] | 工程师 | [illegible] |
| | [illegible] | 助理工程师 | HJ-SGZ-027 |
| | [illegible] | 工程师 | HJ-SGZ-028 |
| | [illegible] | 助理工程师 | HJ-SGZ-030 |
| | [illegible] | 高级工程师 | HJ-SGZ-032 |
| | [illegible] | 助理工程师 | HJ-SGZ-034 |
| | [illegible] | / | HJ-SGZ-043 |
| | [illegible] | / | HJ-SGZ-045 |
| | [illegible] | / | HJ-SGZ-051 |
| | [illegible] | 助理工程师 | HJ-SGZ-052 |
| | [illegible] | 工程师 | HJ-SGZ-055 |
| | [illegible] | 助理工程师 | HJ-SGZ-056 |
| | [illegible] | 高级工程师 | HJ-SGZ-057 |
| | [illegible] | / | HJ-SGZ-061 |
| | [illegible] | / | HJ-SGZ-063 |
| | [illegible] | / | [illegible] |
| | [illegible] | / | [illegible] |

## 8.4 水质监测分析过程中的质量保证和质量控制

水样的采集、运输、保存、实验室分析和数据计算的全过程均按照《环境水质监测质量保证手册》（第四版）的要求进行。[illegible]监测期间，对废水[illegible]的水样采集平行样进行[illegible]，质量控制结果表明，本次水样品现场采集及其样品实验室分析[illegible]满足质量控制要求。平行样分析测试结果见表8-4。

[illegible]

[illegible]

**表 8-4 [illegible]样样品测试结果表**

单位：mg/m³（pH 值无量纲）

| 分析项目 | [illegible] | | | |
|---|---|---|---|---|
| | [illegible] | [illegible] | [illegible] | [illegible] |
| [illegible] | [illegible] | [illegible] | [illegible] | [illegible] |
| [illegible] | [illegible] | [illegible] | [illegible] | [illegible] |
| [illegible] | [illegible] | [illegible] | [illegible] | [illegible] |
| [illegible] | [illegible] | [illegible] | [illegible] | [illegible] |
| [illegible] | [illegible] | [illegible] | [illegible] | [illegible] |
| 分析项目 | [illegible] | | | |
| | [illegible] | [illegible] | [illegible] | [illegible] |
| [illegible] | [illegible] | [illegible] | [illegible] | [illegible] |
| [illegible] | [illegible] | [illegible] | [illegible] | [illegible] |
| [illegible] | [illegible] | [illegible] | [illegible] | [illegible] |
| [illegible] | [illegible] | [illegible] | [illegible] | [illegible] |
| [illegible] | [illegible] | [illegible] | [illegible] | [illegible] |

注：以上监测数据详见检测报告 ZXXHHJ-[illegible]。“L”表示低于检出限。

## 8.5 气体监测分析过程中的质量保证和质量控制

（1）气样的采集、运输、保存、实验室分析和数据计算均按照《空气和废气监测分析方法》（第四版）的要求进行。

（2）尽量避免被测排放物中其他污染物的干扰。

（3）被测排放物的浓度在仪器量程的有效范围（即 30%~70%）之间。

（4）被测排放物在进入吸收液前应对采样管进行“三遍三洗”。烟气监测（分析）仪器在测试前和测试期间均采用标准气体标准气体（标定），在测试期间应保证样品管畅通。

## 8.6 噪声监测分析过程中的质量保证和质量控制

[illegible]级[illegible]在测试前后用标准噪声源[illegible]，测量前后两次读数的误差[illegible]不大于0.5dB，若大于0.5dB则该数据无效。[illegible]仪器检定证书。噪声测试校准记录如下：

表8.5 噪声测试校准记录

| 监测日期 | 测前(dB) | 测后(dB) | 偏差(dB) | 是否符合要求 |
|---|---|---|---|---|
| 2020.5.1 | 93.8 | 93.8 | 0 | 符合 |
| 2020.5.15 | 93.8 | 93.7 | 0.1 | 符合 |

# 九、验收监测结果与分析评价

## 9.1 生产工况

验收监测期间，飞利浦（苏州）医疗科技有限公司生产工况满足国家对建设项目环境保护设施竣工验收监测工况大于75%的要求。

监测期间工况详见表9-1。

表9-1 建设项目竣工验收监测期间销售量核实

| 监测日期 | 产品类型 | 当日销售量 | 设计产量 | 生产负荷(%) |
|---|---|---|---|---|
| 2020年5月 | 呼吸机 | 实际销售[illegible]台 | 设计产量[illegible]台 | [illegible] |
| | 除尘器滤芯 | 实际销售[illegible]个 | 设计产量[illegible]个 | [illegible] |
| | 空气净化器 | 实际销售[illegible]台 | 设计产量[illegible]台 | [illegible] |
| | 除尘器滤芯 | 实际销售[illegible]个 | 设计产量[illegible]个 | [illegible] |
| 2020年4月[illegible] | 呼吸机 | 实际销售[illegible]台 | 设计产量[illegible]台 | [illegible] |
| | 除尘器滤芯 | 实际销售[illegible]个 | 设计产量[illegible]个 | [illegible] |
| | 空气净化器 | 实际销售[illegible]台 | 设计产量[illegible]台 | [illegible] |
| | 除尘器滤芯 | 实际销售[illegible]个 | 设计产量[illegible]个 | [illegible] |
| 2020年3月[illegible] | 呼吸机 | 实际销售[illegible]台 | 设计产量[illegible]台 | [illegible] |
| | 除尘器滤芯 | 实际销售[illegible]个 | 设计产量[illegible]个 | [illegible] |
| | 空气净化器 | 实际销售[illegible]台 | 设计产量[illegible]台 | [illegible] |
| | 除尘器滤芯 | 实际销售[illegible]个 | 设计产量[illegible]个 | [illegible] |
| 2020年2月[illegible] | 呼吸机 | 实际销售[illegible]台 | 设计产量[illegible]台 | [illegible] |
| | 除尘器滤芯 | 实际销售[illegible]个 | 设计产量[illegible]个 | [illegible] |
| | 空气净化器 | 实际销售[illegible]台 | 设计产量[illegible]台 | [illegible] |
| | 除尘器滤芯 | 实际销售[illegible]个 | 设计产量[illegible]个 | [illegible] |
| 2019年12月[illegible] | 呼吸机 | 实际销售[illegible]台 | 设计产量[illegible]台 | [illegible] |
| | 除尘器滤芯 | 实际销售[illegible]个 | 设计产量[illegible]个 | [illegible] |
| | 空气净化器 | 实际销售[illegible]台 | 设计产量[illegible]台 | [illegible] |
| | 除尘器滤芯 | 实际销售[illegible]个 | 设计产量[illegible]个 | [illegible] |
| 2019年11月[illegible] | 呼吸机 | 实际销售[illegible]台 | 设计产量[illegible]台 | [illegible] |
| | 除尘器滤芯 | 实际销售[illegible]个 | 设计产量[illegible]个 | [illegible] |

[illegible]

[illegible]

| | [illegible] | [illegible] | [illegible] | [illegible] |
|---|---|---|---|---|
| | [illegible] | [illegible] | [illegible] | [illegible] |

注：日设计销售量等于全年设计销售量除以全年工作天数（284天）。

## 9.2 环保设施调试运行效果

### 9.2.1 环保设施处理效率监测结果

#### 9.2.1.1 废水治理设施

根据企业废水处理设施进、出口监测结果，计算主要污染物去除效率，详见表 9-2。

表 9-2 废水处理设施主要污染物去除效率统计

| 处理设施 | 污染物 | 第一次去除效率 | 第二次去除效率 | 平均值 |
|---|---|---|---|---|
| [illegible] | [illegible] | [illegible] | [illegible] | [illegible] |
| | [illegible] | [illegible] | [illegible] | [illegible] |
| | [illegible] | [illegible] | [illegible] | [illegible] |
| | [illegible] | [illegible] | [illegible] | [illegible] |
| | [illegible] | [illegible] | [illegible] | [illegible] |

#### 9.2.1.2 废气治理设施

根据企业废气处理设施进、出口监测结果，计算主要污染物去除效率，详见表 9-3。

表 9-3 废气处理设施主要污染物去除效率统计

| 处理设施 | 污染物 | 第一次去除效率 | 第二次去除效率 | 平均值 |
|---|---|---|---|---|
| [illegible] | [illegible] | [illegible] | [illegible] | [illegible] |
| [illegible] | [illegible] | [illegible] | [illegible] | [illegible] |
| [illegible] | [illegible] | [illegible] | [illegible] | [illegible] |
| [illegible] | [illegible] | [illegible] | [illegible] | [illegible] |
| [illegible] | [illegible] | [illegible] | [illegible] | [illegible] |
| | [illegible] | [illegible] | [illegible] | [illegible] |
| [illegible] | [illegible] | [illegible] | [illegible] | [illegible] |
| | [illegible] | [illegible] | [illegible] | [illegible] |
| [illegible] | [illegible] | [illegible] | [illegible] | [illegible] |

[illegible]

[illegible]

| | | | | |
|---|---|---|---|---|
| AF [illegible] | [illegible] | [illegible] | [illegible] | [illegible] |
| AF [illegible] | [illegible] | [illegible] | [illegible] | [illegible] |

### 9.2.1.3 噪声治理设施

企业主要噪声污染设备采取减振、隔声等降噪措施后，经厂界噪声监测，北侧噪声监测结果达到《工业企业厂界环境噪声排放标准》（GB12348-2008）3类功能区标准的要求，东侧、西侧厂界噪声监测结果均达到4类功能区标准，表明企业噪声治理设施具有良好的降噪效果。

## 9.2.2 污染物排放监测结果

### 9.2.2.1 废水

验收监测期间，[illegible]公司废水总排口pH值、化学需氧量、五日生化需氧量、悬浮物、石油类、氨氮、总磷浓度均满足《污水综合排放标准》（GB8978-1996）中的三级标准，氟化物、总氮排放浓度满足《工业企业废水氮、磷污染物间接排放限值》（DB33/887-2013）表1标准，详见表9-4。

[illegible]

[illegible]

| [illegible] | [illegible] | [illegible] | [illegible] | [illegible] | [illegible] | [illegible] | [illegible] | [illegible] | [illegible] | [illegible] |
|---|---|---|---|---|---|---|---|---|---|---|
| [illegible] | [illegible] | [illegible] | [illegible] | [illegible] | [illegible] | [illegible] | [illegible] | [illegible] | [illegible] | [illegible] |
| | [illegible] | [illegible] | [illegible] | [illegible] | [illegible] | [illegible] | [illegible] | [illegible] | [illegible] | [illegible] |
| | [illegible] | [illegible] | [illegible] | [illegible] | [illegible] | [illegible] | [illegible] | [illegible] | [illegible] | [illegible] |
| | [illegible] | [illegible] | [illegible] | [illegible] | [illegible] | [illegible] | [illegible] | [illegible] | [illegible] | [illegible] |
| | [illegible] | [illegible] | [illegible] | [illegible] | [illegible] | [illegible] | [illegible] | [illegible] | [illegible] | [illegible] |
| | [illegible] | [illegible] | [illegible] | [illegible] | [illegible] | [illegible] | [illegible] | [illegible] | [illegible] | [illegible] |
| | [illegible] | [illegible] | [illegible] | [illegible] | [illegible] | [illegible] | [illegible] | [illegible] | [illegible] | [illegible] |
| | [illegible] | [illegible] | [illegible] | [illegible] | [illegible] | [illegible] | [illegible] | [illegible] | [illegible] | [illegible] |
| | [illegible] | [illegible] | [illegible] | [illegible] | [illegible] | [illegible] | [illegible] | [illegible] | [illegible] | [illegible] |
| | [illegible] | [illegible] | [illegible] | [illegible] | [illegible] | [illegible] | [illegible] | [illegible] | [illegible] | [illegible] |
| | [illegible] | [illegible] | [illegible] | [illegible] | [illegible] | [illegible] | [illegible] | [illegible] | [illegible] | [illegible] |
| | [illegible] | [illegible] | [illegible] | [illegible] | [illegible] | [illegible] | [illegible] | [illegible] | [illegible] | [illegible] |
| | [illegible] | [illegible] | [illegible] | [illegible] | [illegible] | [illegible] | [illegible] | [illegible] | [illegible] | [illegible] |
| | [illegible] | [illegible] | [illegible] | [illegible] | [illegible] | [illegible] | [illegible] | [illegible] | [illegible] | [illegible] |
| | [illegible] | [illegible] | [illegible] | [illegible] | [illegible] | [illegible] | [illegible] | [illegible] | [illegible] | [illegible] |
| | [illegible] | [illegible] | [illegible] | [illegible] | [illegible] | [illegible] | [illegible] | [illegible] | [illegible] | [illegible] |
| | [illegible] | [illegible] | [illegible] | [illegible] | [illegible] | [illegible] | [illegible] | [illegible] | [illegible] | [illegible] |
| | [illegible] | [illegible] | [illegible] | [illegible] | [illegible] | [illegible] | [illegible] | [illegible] | [illegible] | [illegible] |
| | [illegible] | [illegible] | [illegible] | [illegible] | [illegible] | [illegible] | [illegible] | [illegible] | [illegible] | [illegible] |
| | [illegible] | [illegible] | [illegible] | [illegible] | [illegible] | [illegible] | [illegible] | [illegible] | [illegible] | [illegible] |
| | [illegible] | [illegible] | [illegible] | [illegible] | [illegible] | [illegible] | [illegible] | [illegible] | [illegible] | [illegible] |
| | [illegible] | [illegible] | [illegible] | [illegible] | [illegible] | [illegible] | [illegible] | [illegible] | [illegible] | [illegible] |
| | [illegible] | [illegible] | [illegible] | [illegible] | [illegible] | [illegible] | [illegible] | [illegible] | [illegible] | [illegible] |
| | [illegible] | [illegible] | [illegible] | [illegible] | [illegible] | [illegible] | [illegible] | [illegible] | [illegible] | [illegible] |
| | [illegible] | [illegible] | [illegible] | [illegible] | [illegible] | [illegible] | [illegible] | [illegible] | [illegible] | [illegible] |

[illegible]

[illegible]

| [illegible] |  | [illegible] | [illegible] | [illegible] | [illegible] | [illegible] | [illegible] | [illegible] | [illegible] | [illegible] |
|---|---|---|---|---|---|---|---|---|---|---|
| [illegible] | [illegible] | [illegible] | [illegible] | [illegible] | [illegible] | [illegible] | [illegible] | [illegible] | [illegible] | [illegible] |
| [illegible] |  | [illegible] | [illegible] | [illegible] | [illegible] | [illegible] | [illegible] | [illegible] | [illegible] | [illegible] |
| [illegible] |  | [illegible] | [illegible] | [illegible] | [illegible] | [illegible] | [illegible] | [illegible] | [illegible] | [illegible] |
| [illegible] |  | [illegible] | [illegible] | [illegible] | [illegible] | [illegible] | [illegible] | [illegible] | [illegible] | [illegible] |
| [illegible] | [illegible] | [illegible] | [illegible] | [illegible] | [illegible] | [illegible] | [illegible] | [illegible] | [illegible] | [illegible] |
| [illegible] |  | [illegible] | [illegible] | [illegible] | [illegible] | [illegible] | [illegible] | [illegible] | [illegible] | [illegible] |
| [illegible] |  | [illegible] | [illegible] | [illegible] | [illegible] | [illegible] | [illegible] | [illegible] | [illegible] | [illegible] |
| [illegible] |  | [illegible] | [illegible] | [illegible] | [illegible] | [illegible] | [illegible] | [illegible] | [illegible] | [illegible] |
| [illegible] |  | [illegible] | [illegible] | [illegible] | [illegible] | [illegible] | [illegible] | [illegible] | [illegible] | [illegible] |
| [illegible] |  | [illegible] | [illegible] | [illegible] | [illegible] | [illegible] | [illegible] | [illegible] | [illegible] | [illegible] |
| [illegible] |  | [illegible] | [illegible] | [illegible] | [illegible] | [illegible] | [illegible] | [illegible] | [illegible] | [illegible] |

注：[illegible]

## 9.2.2 废气

### 1）有组织废气

验收监测期间，[illegible]公司有组织废气检测结果如下：

经废气处理设施处理后非甲烷总烃、苯乙烯和颗粒物排放浓度达到《合成树脂工业污染物排放标准》（GB31572-2015）表5大气污染物特别排放限值，详见表9-5。

锅炉烟气排放烟尘、二氧化硫和氮氧化物排放浓度达到《锅炉大气污染物排放标准》（GB13271-2014）表3大气污染物特别排放限值标准，详见表9-6。

粉尘废气处理设施出口颗粒物经废气处理设施处理后颗粒物排放浓度及排放速率满足《大气污染物综合排放标准》（GB16297-1996）表2新污染源大气污染物二级排放限值，详见表9-7。

[illegible]干燥气处理设施出口[illegible]非甲烷总烃，废气排放浓度达到《[illegible]工业大气污染物排放标准》（DB33/2146-2018）表2大气污染物排放限值，二氧化硫和氮氧化物排放浓度达到《锅炉大气污染物排放标准》（GB13271-2014）表3大气污染物特别排放限值标准，详见表9-8。

[illegible]干燥气处理设施出口颗粒物，非甲烷总烃、苯乙烯排放浓度达到《[illegible]工业大气污染物排放标准》（DB33/2146-2018）表2大气污染物特别排放限值，二氧化硫和氮氧

化物排放浓度均达到《锅炉大气污染物排放标准》（GB13271-2014）表3大气污染物特别排放限值标准，详见表9-9。

外喷涂烘干废气处理设施出口颗粒物、甲苯、甲苯总烃、臭气浓度、乙酸丁酯排放浓度均达到《工业涂装工序大气污染物排放标准》（DB33/2146-2018）表2大气污染物特别排放限值。二氧化硫和氮氧化物排放浓度均达到《锅炉大气污染物排放标准》（GB13271-2014）表3大气污染物特别排放限值标准，详见表9-10。

外喷涂废气处理设施出口甲苯、甲苯总烃、臭气浓度、乙酸丁酯排放浓度均达到《工业涂装工序大气污染物排放标准》（DB33/2146-2018）表2大气污染物特别排放限值，详见表9-11。

AF喷涂线废气处理设施出口甲苯、甲苯总烃、臭气浓度排放浓度均达到《工业涂装工序大气污染物排放标准》（DB33/2146-2018）表2大气污染物特别排放限值，详见表9-12。

AF喷涂线废气处理设施出口甲苯、甲苯总烃、臭气浓度排放浓度均达到《工业涂装工序大气污染物排放标准》（DB33/2146-2018）表2大气污染物特别排放限值。二氧化硫和氮氧化物排放浓度均达到《锅炉大气污染物排放标准》（GB13271-2014）表3大气污染物特别排放限值标准，详见表9-13。

噪声排放执行国家现行有效《工业企业厂界环境噪声排放标准》（GB12348-2008）中的排放限值，详见表9-14。

[illegible]

[illegible]

| [illegible] | [illegible] | [illegible] | [illegible] | [illegible] | [illegible] | [illegible] | [illegible] | [illegible] |
|---|---|---|---|---|---|---|---|---|
| [illegible] | [illegible] | [illegible] | [illegible] | [illegible] | [illegible] | [illegible] | [illegible] | [illegible] |

[illegible]

| [illegible] | | [illegible] | [illegible] | [illegible] | [illegible] | [illegible] | [illegible] | [illegible] | [illegible] |
|---|---|---|---|---|---|---|---|---|---|
| | | [illegible] | [illegible] | [illegible] | [illegible] | [illegible] | | [illegible] | [illegible] |
| | [illegible] | [illegible] | [illegible] | [illegible] | [illegible] | [illegible] | | [illegible] | [illegible] |
| | | [illegible] | [illegible] | [illegible] | [illegible] | [illegible] | | [illegible] | [illegible] |
| | [illegible] | [illegible] | [illegible] | [illegible] | [illegible] | [illegible] | | [illegible] | [illegible] |
| | | [illegible] | [illegible] | [illegible] | [illegible] | [illegible] | | [illegible] | [illegible] |

[illegible]

[illegible]

| [illegible] | [illegible] | [illegible] | [illegible] | [illegible] | [illegible] | [illegible] | [illegible] | [illegible] | [illegible] |
|---|---|---|---|---|---|---|---|---|---|
| [illegible] | [illegible] | [illegible] | [illegible] | [illegible] | [illegible] | [illegible] | [illegible] | [illegible] | [illegible] |
| | | [illegible] | [illegible] | [illegible] | [illegible] | [illegible] | [illegible] | [illegible] | [illegible] |
| | [illegible] | [illegible] | [illegible] | [illegible] | [illegible] | [illegible] | [illegible] | [illegible] | [illegible] |
| | | [illegible] | [illegible] | [illegible] | [illegible] | [illegible] | [illegible] | [illegible] | [illegible] |
| | [illegible] | [illegible] | [illegible] | [illegible] | [illegible] | [illegible] | [illegible] | [illegible] | [illegible] |
| | | [illegible] | [illegible] | [illegible] | [illegible] | [illegible] | [illegible] | [illegible] | [illegible] |
| [illegible] | [illegible] | [illegible] | [illegible] | [illegible] | [illegible] | [illegible] | [illegible] | [illegible] | [illegible] |
| | | [illegible] | [illegible] | [illegible] | [illegible] | [illegible] | [illegible] | [illegible] | [illegible] |
| | [illegible] | [illegible] | [illegible] | [illegible] | [illegible] | [illegible] | [illegible] | [illegible] | [illegible] |
| | | [illegible] | [illegible] | [illegible] | [illegible] | [illegible] | [illegible] | [illegible] | [illegible] |
| | [illegible] | [illegible] | [illegible] | [illegible] | [illegible] | [illegible] | [illegible] | [illegible] | [illegible] |
| | | [illegible] | [illegible] | [illegible] | [illegible] | [illegible] | [illegible] | [illegible] | [illegible] |

[illegible]

[illegible]

[illegible]

| [illegible] | [illegible] | [illegible] | [illegible] | [illegible] | [illegible] | [illegible] | [illegible] | [illegible] | [illegible] |
|---|---|---|---|---|---|---|---|---|---|
| [illegible] | [illegible] | [illegible] | [illegible] | [illegible] | [illegible] | [illegible] | [illegible] | [illegible] | [illegible] |

[illegible]

[illegible]

| | | | | | | | | | | |
|---|---|---|---|---|---|---|---|---|---|---|
| | [illegible] | | [illegible] | [illegible] | [illegible] | [illegible] | [illegible] | | | [illegible] |
| | [illegible] | [illegible] | [illegible] | [illegible] | [illegible] | [illegible] | [illegible] | | [illegible] | [illegible] |
| | | | [illegible] | [illegible] | [illegible] | [illegible] | [illegible] | | [illegible] | [illegible] |

注：表中监测数据引自监测报告[illegible]。

### 表[illegible] [illegible]监测结果[illegible]

| [illegible] | [illegible] | [illegible] | | [illegible] | [illegible] | [illegible] | [illegible] | [illegible] | [illegible] | [illegible] |
|---|---|---|---|---|---|---|---|---|---|---|
| [illegible] | [illegible] | [illegible] | [illegible] | [illegible] | [illegible] | [illegible] | [illegible] | [illegible] | [illegible] | [illegible] |
| | | | [illegible] | [illegible] | [illegible] | [illegible] | [illegible] | | [illegible] | [illegible] |
| | | [illegible] | [illegible] | [illegible] | [illegible] | [illegible] | [illegible] | | [illegible] | [illegible] |
| | [illegible] | [illegible] | [illegible] | [illegible] | [illegible] | [illegible] | [illegible] | [illegible] | [illegible] | [illegible] |
| | | | [illegible] | [illegible] | [illegible] | [illegible] | [illegible] | | | [illegible] |
| | | [illegible] | [illegible] | [illegible] | [illegible] | [illegible] | [illegible] | | [illegible] | [illegible] |
| | | | [illegible] | [illegible] | [illegible] | [illegible] | [illegible] | | | [illegible] |
| | | [illegible] | [illegible] | [illegible] | [illegible] | [illegible] | [illegible] | | [illegible] | [illegible] |
| | | | [illegible] | [illegible] | [illegible] | [illegible] | [illegible] | | [illegible] | [illegible] |
| | | [illegible] | [illegible] | [illegible] | [illegible] | [illegible] | [illegible] | | [illegible] | [illegible] |
| | | | [illegible] | [illegible] | [illegible] | [illegible] | [illegible] | | | [illegible] |
| | | [illegible] | [illegible] | [illegible] | [illegible] | [illegible] | | | [illegible] | [illegible] |
| | [illegible] | [illegible] | [illegible] | [illegible] | [illegible] | [illegible] | [illegible] | [illegible] | [illegible] | [illegible] |
| | | | [illegible] | [illegible] | [illegible] | [illegible] | [illegible] | | | |
| | | [illegible] | [illegible] | [illegible] | [illegible] | [illegible] | [illegible] | | [illegible] | [illegible] |

[illegible]

| [illegible] | [illegible] | [illegible] | [illegible] | [illegible] | [illegible] | [illegible] | [illegible] | [illegible] |
|---|---|---|---|---|---|---|---|---|
| [illegible] | [illegible] | [illegible] | [illegible] | [illegible] | [illegible] | [illegible] | [illegible] | [illegible] |
| | | [illegible] | [illegible] | [illegible] | [illegible] | [illegible] | [illegible] | [illegible] |
| | | [illegible] | [illegible] | [illegible] | [illegible] | [illegible] | [illegible] | [illegible] |
| | | [illegible] | [illegible] | [illegible] | [illegible] | [illegible] | [illegible] | [illegible] |
| | | [illegible] | [illegible] | [illegible] | [illegible] | [illegible] | [illegible] | [illegible] |
| | | [illegible] | [illegible] | [illegible] | [illegible] | [illegible] | [illegible] | [illegible] |
| | | [illegible] | [illegible] | [illegible] | [illegible] | [illegible] | [illegible] | [illegible] |
| | | [illegible] | [illegible] | [illegible] | [illegible] | [illegible] | [illegible] | [illegible] |
| | | [illegible] | [illegible] | [illegible] | [illegible] | [illegible] | [illegible] | [illegible] |
| | | [illegible] | [illegible] | [illegible] | [illegible] | [illegible] | [illegible] | [illegible] |
| | | [illegible] | [illegible] | [illegible] | [illegible] | [illegible] | [illegible] | [illegible] |
| | | [illegible] | [illegible] | [illegible] | [illegible] | [illegible] | [illegible] | [illegible] |
| | | [illegible] | [illegible] | [illegible] | [illegible] | [illegible] | [illegible] | [illegible] |
| | | [illegible] | [illegible] | [illegible] | [illegible] | [illegible] | [illegible] | [illegible] |
| | | [illegible] | [illegible] | [illegible] | [illegible] | [illegible] | [illegible] | [illegible] |
| | | [illegible] | [illegible] | [illegible] | [illegible] | [illegible] | [illegible] | [illegible] |
| | | [illegible] | [illegible] | [illegible] | [illegible] | [illegible] | [illegible] | [illegible] |
| | | [illegible] | [illegible] | [illegible] | [illegible] | [illegible] | [illegible] | [illegible] |
| | | [illegible] | [illegible] | [illegible] | [illegible] | [illegible] | [illegible] | [illegible] |
| | | [illegible] | [illegible] | [illegible] | [illegible] | [illegible] | [illegible] | [illegible] |

[illegible]

[illegible]

| [illegible] | [illegible] | [illegible] | [illegible] | [illegible] | [illegible] | [illegible] | [illegible] | [illegible] | [illegible] |
|---|---|---|---|---|---|---|---|---|---|
| [illegible] | [illegible] | [illegible] | [illegible] | [illegible] | [illegible] | [illegible] | [illegible] | [illegible] | [illegible] |
| [illegible] | [illegible] | [illegible] | [illegible] | [illegible] | [illegible] | [illegible] | [illegible] | [illegible] | [illegible] |
| [illegible] | [illegible] | [illegible] | [illegible] | [illegible] | [illegible] | [illegible] | [illegible] | [illegible] | [illegible] |
| [illegible] | [illegible] | [illegible] | [illegible] | [illegible] | [illegible] | [illegible] | [illegible] | [illegible] | [illegible] |
| [illegible] | [illegible] | [illegible] | [illegible] | [illegible] | [illegible] | [illegible] | [illegible] | [illegible] | [illegible] |
| [illegible] | [illegible] | [illegible] | [illegible] | [illegible] | [illegible] | [illegible] | [illegible] | [illegible] | [illegible] |

[illegible]

[illegible]

表 [illegible] [illegible]

| [illegible] | [illegible] | [illegible] | [illegible] | [illegible] | [illegible] | [illegible] | [illegible] | [illegible] | [illegible] |
|---|---|---|---|---|---|---|---|---|---|
| [illegible] | [illegible] | [illegible] | [illegible] | [illegible] | [illegible] | [illegible] | [illegible] | [illegible] | [illegible] |
| [illegible] | [illegible] | [illegible] | [illegible] | [illegible] | [illegible] | [illegible] | [illegible] | [illegible] | [illegible] |
| [illegible] | [illegible] | [illegible] | [illegible] | [illegible] | [illegible] | [illegible] | [illegible] | [illegible] | [illegible] |
| [illegible] | [illegible] | [illegible] | [illegible] | [illegible] | [illegible] | [illegible] | [illegible] | [illegible] | [illegible] |
| [illegible] | [illegible] | [illegible] | [illegible] | [illegible] | [illegible] | [illegible] | [illegible] | [illegible] | [illegible] |
| [illegible] | [illegible] | [illegible] | [illegible] | [illegible] | [illegible] | [illegible] | [illegible] | [illegible] | [illegible] |
| [illegible] | [illegible] | [illegible] | [illegible] | [illegible] | [illegible] | [illegible] | [illegible] | [illegible] | [illegible] |
| [illegible] | [illegible] | [illegible] | [illegible] | [illegible] | [illegible] | [illegible] | [illegible] | [illegible] | [illegible] |
| [illegible] | [illegible] | [illegible] | [illegible] | [illegible] | [illegible] | [illegible] | [illegible] | [illegible] | [illegible] |
| [illegible] | [illegible] | [illegible] | [illegible] | [illegible] | [illegible] | [illegible] | [illegible] | [illegible] | [illegible] |
| [illegible] | [illegible] | [illegible] | [illegible] | [illegible] | [illegible] | [illegible] | [illegible] | [illegible] | [illegible] |
| [illegible] | [illegible] | [illegible] | [illegible] | [illegible] | [illegible] | [illegible] | [illegible] | [illegible] | [illegible] |
| [illegible] | [illegible] | [illegible] | [illegible] | [illegible] | [illegible] | [illegible] | [illegible] | [illegible] | [illegible] |

| | | | | | | | | | | |
|---|---|---|---|---|---|---|---|---|---|---|
| | | | | | | | | | | |
| | | | | | | | | | | |
| | | | | | | | | | | |

第一章 总则

**海南省实施《中华人民共和国水污染防治法》办法**

| 条款内容 | 条款性质 | 具体内容 | 条款 | 条款 | 条款 | 条款 | 条款 | 条款 | 条款 |
|---|---|---|---|---|---|---|---|---|---|
| 第一章 总则 | 一般规定 | 一般规定 | 一条 | 法律 | 法律 | 法律 | 一 | | 一 |
| | | | 二条 | 法律 | 法律 | 法律 | | | 二 |
| | | 适用范围 | 三条 | 法律 | 法律 | 法律 | 二 | | 三 |
| | | | 四条 | 法律 | 法律 | 法律 | | | 四 |
| | | 定义 | 五条 | 法律 | 法律 | 法律 | | | 五 |
| | 水资源 | 水资源 | 六条 | 法律 | 法律 | 法律 | 三 | 法律 | 六 |
| | | | 七条 | 法律 | 法律 | 法律 | | | 七 |
| | | 水资源 | 八条 | 法律 | 法律 | 法律 | | 法律 | 八 |
| | | | 九条 | 法律 | 法律 | 法律 | | | 九 |
| | | 水资源 | 十条 | 法律 | 法律 | 法律 | | | 十 |
| | | | 十一条 | 法律 | 法律 | 法律 | | | 十一 |
| | 水资源 | 水资源 | 十二条 | 法律 | 法律 | 法律 | | | 十二 |
| | | | 十三条 | 法律 | 法律 | 法律 | | | 十三 |
| | | 水资源 | 十四条 | 法律 | 法律 | 法律 | | | 十四 |
| | | | 十五条 | 法律 | 法律 | 法律 | | | 十五 |
| | 水资源 | 水资源 | 十六条 | 法律 | 法律 | 法律 | 四 | 法律 | 十六 |
| | | | 十七条 | 法律 | 法律 | 法律 | | | 十七 |
| | | 水资源 | 十八条 | 法律 | 法律 | 法律 | | | 十八 |
| | | | 十九条 | 法律 | 法律 | 法律 | | | 十九 |

[illegible]

[illegible]

| [illegible] | [illegible] | [illegible] | [illegible] | [illegible] | [illegible] | [illegible] | [illegible] | [illegible] | [illegible] | [illegible] |
|---|---|---|---|---|---|---|---|---|---|---|
| [illegible] | [illegible] | [illegible] | [illegible] | [illegible] | [illegible] | [illegible] | [illegible] | [illegible] | [illegible] | [illegible] |

[illegible]

[illegible]

| [illegible] | [illegible] | [illegible] | [illegible] | [illegible] | [illegible] | [illegible] | [illegible] | [illegible] | [illegible] | [illegible] |
|---|---|---|---|---|---|---|---|---|---|---|
| [illegible] | [illegible] | [illegible] | [illegible] | [illegible] | [illegible] | [illegible] | [illegible] | [illegible] | [illegible] | [illegible] |
| [illegible] | [illegible] | [illegible] | [illegible] | [illegible] | [illegible] | [illegible] | [illegible] | [illegible] | [illegible] | [illegible] |
| [illegible] | [illegible] | [illegible] | [illegible] | [illegible] | [illegible] | [illegible] | [illegible] | [illegible] | [illegible] | [illegible] |
| [illegible] | [illegible] | [illegible] | [illegible] | [illegible] | [illegible] | [illegible] | [illegible] | [illegible] | [illegible] | [illegible] |
| [illegible] | [illegible] | [illegible] | [illegible] | [illegible] | [illegible] | [illegible] | [illegible] | [illegible] | [illegible] | [illegible] |
| [illegible] | [illegible] | [illegible] | [illegible] | [illegible] | [illegible] | [illegible] | [illegible] | [illegible] | [illegible] | [illegible] |
| [illegible] | [illegible] | [illegible] | [illegible] | [illegible] | [illegible] | [illegible] | [illegible] | [illegible] | [illegible] | [illegible] |
| [illegible] | [illegible] | [illegible] | [illegible] | [illegible] | [illegible] | [illegible] | [illegible] | [illegible] | [illegible] | [illegible] |
| [illegible] | [illegible] | [illegible] | [illegible] | [illegible] | [illegible] | [illegible] | [illegible] | [illegible] | [illegible] | [illegible] |
| [illegible] | [illegible] | [illegible] | [illegible] | [illegible] | [illegible] | [illegible] | [illegible] | [illegible] | [illegible] | [illegible] |
| [illegible] | [illegible] | [illegible] | [illegible] | [illegible] | [illegible] | [illegible] | [illegible] | [illegible] | [illegible] | [illegible] |
| [illegible] | [illegible] | [illegible] | [illegible] | [illegible] | [illegible] | [illegible] | [illegible] | [illegible] | [illegible] | [illegible] |
| [illegible] | [illegible] | [illegible] | [illegible] | [illegible] | [illegible] | [illegible] | [illegible] | [illegible] | [illegible] | [illegible] |
| [illegible] | [illegible] | [illegible] | [illegible] | [illegible] | [illegible] | [illegible] | [illegible] | [illegible] | [illegible] | [illegible] |
| [illegible] | [illegible] | [illegible] | [illegible] | [illegible] | [illegible] | [illegible] | [illegible] | [illegible] | [illegible] | [illegible] |
| [illegible] | [illegible] | [illegible] | [illegible] | [illegible] | [illegible] | [illegible] | [illegible] | [illegible] | [illegible] | [illegible] |
| [illegible] | [illegible] | [illegible] | [illegible] | [illegible] | [illegible] | [illegible] | [illegible] | [illegible] | [illegible] | [illegible] |
| [illegible] | [illegible] | [illegible] | [illegible] | [illegible] | [illegible] | [illegible] | [illegible] | [illegible] | [illegible] | [illegible] |

[illegible]

[illegible]

| [illegible] | [illegible] | [illegible] | [illegible] | [illegible] | [illegible] | [illegible] | [illegible] | [illegible] | [illegible] |
|---|---|---|---|---|---|---|---|---|---|
| [illegible] | [illegible] | [illegible] | [illegible] | [illegible] | [illegible] | [illegible] | [illegible] | [illegible] | [illegible] |
| [illegible] | [illegible] | [illegible] | [illegible] | [illegible] | [illegible] | [illegible] | [illegible] | [illegible] | [illegible] |
| [illegible] | [illegible] | [illegible] | [illegible] | [illegible] | [illegible] | [illegible] | [illegible] | [illegible] | [illegible] |
| [illegible] | [illegible] | [illegible] | [illegible] | [illegible] | [illegible] | [illegible] | [illegible] | [illegible] | [illegible] |
| [illegible] | [illegible] | [illegible] | [illegible] | [illegible] | [illegible] | [illegible] | [illegible] | [illegible] | [illegible] |
| [illegible] | [illegible] | [illegible] | [illegible] | [illegible] | [illegible] | [illegible] | [illegible] | [illegible] | [illegible] |

注：表中数据数据测自[illegible]

[illegible]

| [illegible] | [illegible] | [illegible] | [illegible] | [illegible] | [illegible] | [illegible] | [illegible] | [illegible] | [illegible] |
|---|---|---|---|---|---|---|---|---|---|
| [illegible] | [illegible] | [illegible] | [illegible] | [illegible] | [illegible] | [illegible] | [illegible] | [illegible] | [illegible] |
| [illegible] | [illegible] | [illegible] | [illegible] | [illegible] | [illegible] | [illegible] | [illegible] | [illegible] | [illegible] |
| [illegible] | [illegible] | [illegible] | [illegible] | [illegible] | [illegible] | [illegible] | [illegible] | [illegible] | [illegible] |
| [illegible] | [illegible] | [illegible] | [illegible] | [illegible] | [illegible] | [illegible] | [illegible] | [illegible] | [illegible] |
| [illegible] | [illegible] | [illegible] | [illegible] | [illegible] | [illegible] | [illegible] | [illegible] | [illegible] | [illegible] |
| [illegible] | [illegible] | [illegible] | [illegible] | [illegible] | [illegible] | [illegible] | [illegible] | [illegible] | [illegible] |
| [illegible] | [illegible] | [illegible] | [illegible] | [illegible] | [illegible] | [illegible] | [illegible] | [illegible] | [illegible] |
| [illegible] | [illegible] | [illegible] | [illegible] | [illegible] | [illegible] | [illegible] | [illegible] | [illegible] | [illegible] |
| [illegible] | [illegible] | [illegible] | [illegible] | [illegible] | [illegible] | [illegible] | [illegible] | [illegible] | [illegible] |

[illegible]

[illegible]

|  |  | [illegible] | [illegible] | [illegible] | [illegible] | [illegible] | [illegible] |  | [illegible] | [illegible] |
|---|---|---|---|---|---|---|---|---|---|---|
| [illegible] | [illegible] | [illegible] | [illegible] | [illegible] | [illegible] | [illegible] | [illegible] | [illegible] | [illegible] | [illegible] |
|  |  |  | [illegible] | [illegible] | [illegible] | [illegible] | [illegible] |  | [illegible] | [illegible] |
|  |  | [illegible] | [illegible] | [illegible] | [illegible] | [illegible] | [illegible] |  |  | 0 |
|  | [illegible] | [illegible] | [illegible] | [illegible] | [illegible] | [illegible] | [illegible] |  | [illegible] | [illegible] |
|  |  |  | [illegible] | [illegible] | [illegible] | [illegible] | [illegible] |  | [illegible] | [illegible] |
|  |  | [illegible] | [illegible] | [illegible] | [illegible] | [illegible] | [illegible] |  | [illegible] | [illegible] |
|  |  |  | [illegible] | [illegible] | [illegible] | [illegible] | [illegible] |  | [illegible] | [illegible] |
|  |  | [illegible] | [illegible] | [illegible] | [illegible] | [illegible] | [illegible] |  | [illegible] | [illegible] |
|  |  |  | [illegible] | [illegible] | [illegible] | [illegible] | [illegible] |  | [illegible] | [illegible] |
|  |  | [illegible] | [illegible] | [illegible] |  | [illegible] |  |  | [illegible] | [illegible] |
|  |  |  | [illegible] | [illegible] | [illegible] | [illegible] | [illegible] |  | [illegible] | [illegible] |
|  |  | [illegible] | [illegible] | [illegible] | [illegible] | [illegible] |  |  | [illegible] | [illegible] |

[illegible]

[illegible]

| [illegible] | [illegible] |  | [illegible] | [illegible] | [illegible] | [illegible] | [illegible] | [illegible] | [illegible] | [illegible] | [illegible] | [illegible] |
|---|---|---|---|---|---|---|---|---|---|---|---|---|
| [illegible] | [illegible] | [illegible] | [illegible] | [illegible] | [illegible] | [illegible] | [illegible] | [illegible] | [illegible] | [illegible] | [illegible] | [illegible] |
| [illegible] | [illegible] | [illegible] | [illegible] | [illegible] | [illegible] | [illegible] | [illegible] | [illegible] | [illegible] |  | [illegible] | [illegible] |

[illegible]

## 2）无组织废气

验收监测期间，飞利浦（嘉兴）健康科技有限公司厂界无组织废气中颗粒物浓度最大值低于《大气污染物综合排放标准》（GB16297-1996）表2新污染源中无组织排放限值；非甲烷总烃、乙酸丁酯和臭气浓度最大值均低于《工业涂装工序大气污染物排放标准》（DB33/2146-2018）中表6企业边界大气污染物浓度限值。车间外1m非甲烷总烃浓度最大值低于《工业涂装工序大气污染物排放标准》（DB33/2146-2018）表5厂区内挥发性有机物（VOCs）无组织排放限值任意一次浓度值。

无组织排放监测点位见图3-2，监测期间气象参数见表9-15，无组织排放监测结果见表9-16。

表9-15 监测期间气象参数

| 采样日期 | 采样地点 | 天气 | 风速(m/s) | 气温(℃) | 气压(kPa) | [illegible] |
|---|---|---|---|---|---|---|
| 2020年[illegible] | 飞利浦（嘉兴）健康科技有限公司 | [illegible] | [illegible] | [illegible] | [illegible] | [illegible] |
| 2020年[illegible] | | [illegible] | [illegible] | [illegible] | [illegible] | [illegible] |

表9-16 无组织废气监测结果

单位：mg/m³

| 采样日期 | 监测项目 | 采样位置 | 第一次 | 第二次 | 第三次 | 最大值 | 标准限值 | 达标情况 |
|---|---|---|---|---|---|---|---|---|
| 2020年[illegible] | 非甲烷总烃 | 厂界东 | [illegible] | [illegible] | [illegible] | [illegible] | 4.0 | 达标 |
| | | 厂界南 | [illegible] | [illegible] | [illegible] | [illegible] | | |
| | | 厂界西 | [illegible] | [illegible] | [illegible] | [illegible] | | |
| | | 厂界北 | [illegible] | [illegible] | [illegible] | [illegible] | | |
| | | 车间外1m | [illegible] | [illegible] | [illegible] | [illegible] | [illegible] | 达标 |
| | 乙酸丁酯 | 厂界东 | [illegible] | [illegible] | [illegible] | [illegible] | [illegible] | 达标 |
| | | 厂界南 | [illegible] | [illegible] | [illegible] | [illegible] | | |
| | | 厂界西 | [illegible] | [illegible] | [illegible] | [illegible] | | |
| | | 厂界北 | [illegible] | [illegible] | [illegible] | [illegible] | | |
| | 颗粒物 | 厂界东 | [illegible] | [illegible] | [illegible] | [illegible] | 1.0 | 达标 |
| | | 厂界南 | [illegible] | [illegible] | [illegible] | [illegible] | | |

[illegible]

|  |  |  |  |  |  |  |  |  |
|---|---|---|---|---|---|---|---|---|
|  |  | 厂界西 | [illegible] | [illegible] | [illegible] | [illegible] |  |  |
|  |  | 厂界北 | [illegible] | [illegible] | [illegible] | [illegible] |  |  |
|  | 臭气浓度 | 厂界东 | 11 | 14 | 11 | 14 | 20（无量纲） | 达标 |
|  |  | 厂界南 | [illegible] | [illegible] | [illegible] | [illegible] |  |  |
|  |  | 厂界西 | 12 | 11 | 12 | 11 |  |  |
|  |  | 厂界北 | [illegible] | [illegible] | [illegible] | [illegible] |  |  |
| 2020年[illegible] | 非甲烷总烃 | 厂界东 | [illegible] | [illegible] | [illegible] | [illegible] | 4.0 | 达标 |
|  |  | 厂界南 | [illegible] | [illegible] | [illegible] | [illegible] |  |  |
|  |  | 厂界西 | [illegible] | [illegible] | [illegible] | [illegible] |  |  |
|  |  | 厂界北 | [illegible] | [illegible] | [illegible] | [illegible] |  |  |
|  |  | [illegible] | [illegible] | [illegible] | [illegible] | [illegible] | [illegible] | 达标 |
|  | [illegible] | 厂界东 | <[illegible] | <[illegible] | <[illegible] | <[illegible] | [illegible] | 达标 |
|  |  | 厂界南 | <[illegible] | <[illegible] | <[illegible] | <[illegible] |  |  |
|  |  | 厂界西 | <[illegible] | <[illegible] | <[illegible] | <[illegible] |  |  |
|  |  | 厂界北 | <[illegible] | <[illegible] | <[illegible] | <[illegible] |  |  |
|  | [illegible] | 厂界东 | [illegible] | [illegible] | [illegible] | [illegible] | [illegible] | 达标 |
|  |  | 厂界南 | [illegible] | [illegible] | [illegible] | [illegible] |  |  |
|  |  | 厂界西 | [illegible] | [illegible] | [illegible] | [illegible] |  |  |
|  |  | 厂界北 | [illegible] | [illegible] | [illegible] | [illegible] |  |  |
|  | 臭气浓度 | 厂界东 | [illegible] | [illegible] | [illegible] | [illegible] | 20（无量纲） | 达标 |
|  |  | 厂界南 | [illegible] | [illegible] | [illegible] | [illegible] |  |  |
|  |  | 厂界西 | [illegible] | [illegible] | [illegible] | [illegible] |  |  |
|  |  | 厂界北 | [illegible] | [illegible] | [illegible] | [illegible] |  |  |

注：以上表中监测数据引自监测报告[illegible]，“<”表示低于检出限。

### 9.2.3 厂界噪声

验收监测期间，[illegible]科技有限公司[illegible]厂界噪声均达到《工业企业厂界环境噪声排放标准》（GB12348-2008）中的3类标准限值，[illegible]厂界噪声达到《工业企业厂界环境噪声排放标准》（GB12348-2008）中的[illegible]类标准。

厂界噪声监测点位见图3-2，厂界噪声监测结果见表9-17

[illegible]

[illegible]

表9-17 厂界噪声监测结果

| 监测日期 | 测点位置 | 测点编号 | 监测时间 | Leq(dB(A)) | 监测时间 | Leq(dB(A)) |
|---|---|---|---|---|---|---|
| [illegible] | 厂界东 | [illegible] | [illegible] | [illegible] | [illegible] | [illegible] |
| | 厂界南 | [illegible] | [illegible] | [illegible] | [illegible] | [illegible] |
| | 厂界西 | [illegible] | [illegible] | [illegible] | [illegible] | [illegible] |
| | 厂界北 | [illegible] | [illegible] | [illegible] | [illegible] | [illegible] |
| [illegible] | 厂界东 | [illegible] | [illegible] | [illegible] | [illegible] | [illegible] |
| | 厂界南 | [illegible] | [illegible] | [illegible] | [illegible] | [illegible] |
| | 厂界西 | [illegible] | [illegible] | [illegible] | [illegible] | [illegible] |
| | 厂界北 | [illegible] | [illegible] | [illegible] | [illegible] | [illegible] |
| 标准限值 | | | 昼间 | 夜间 | 昼间 | 夜间 |
| 达标情况 | | | 达标 | | 达标 | |

注：表中监测数据引自监测报告 ZJCH(HJ)-2004230。

### 9.2.4 污染物排放总量核算

[illegible]

根据企业提供[illegible]量计算[illegible]，[illegible]63480吨，再根据[illegible]污水处理厂排放标准执行《城镇污水处理厂污染物排放标准》(GB18918-2002)中的一级A标准，即化学需氧量≤50mg/L，氨氮≤5mg/L，[illegible]企业废水排放量，为来回手排入河的排放量。

废水监测因子排放量见表9-18

表9-18 废水监测因子年排放量

| 监测因子 | 排放浓度 | 排放量 |
|---|---|---|
| 化学需氧量（COD） | [illegible] | [illegible] |

企业废水排放量为63480吨/年，化学需氧量排放量为3.17吨/年，氨氮排放量为0.31吨/年。

[illegible]

根据企业废气处理设施年运行时间和监测期间废气排放浓度排放

[illegible]的平均值，[illegible]废气[illegible]因子的年排放量

废气监测因子排放量见表 9-19。

表 9-19 废气监测因子年排放量

| 序号 | [illegible] | [illegible] | [illegible]（kg/h） | [illegible] | [illegible] |
|---|---|---|---|---|---|
| 1 | [illegible] | [illegible] | [illegible] | [illegible] | [illegible] |
|  |  | [illegible] | [illegible] |  | [illegible] |
|  |  | [illegible] | [illegible] |  | [illegible] |
| 2 | [illegible] | [illegible] | [illegible] | 2400 | [illegible] |
|  |  | [illegible] | [illegible] |  | [illegible] |
|  |  | [illegible] | [illegible] |  | [illegible] |
| 3 | [illegible] | [illegible] | [illegible] | [illegible] | [illegible] |
| 4 | [illegible] | [illegible] | [illegible] | [illegible] | [illegible] |
| 5 | [illegible] | [illegible] | [illegible] | [illegible] | [illegible] |
| 6 | [illegible] | [illegible] | [illegible] | [illegible] | [illegible] |
|  |  | [illegible] | [illegible] |  | [illegible] |
|  |  | [illegible] | [illegible] |  | [illegible] |
|  |  | [illegible] | [illegible] |  | [illegible] |
| 7 | [illegible] | [illegible] | [illegible] | [illegible] | [illegible] |
|  |  | [illegible] | [illegible] |  | [illegible] |
|  |  | [illegible] | [illegible] |  | [illegible] |
|  |  | [illegible] | [illegible] |  | [illegible] |
|  |  | [illegible] | [illegible] |  | [illegible] |
| 8 | [illegible] | [illegible] | [illegible] | [illegible] | [illegible] |
|  |  | [illegible] | [illegible] |  | [illegible] |
| 9 | [illegible] | [illegible] | [illegible] | [illegible] | [illegible] |
| 10 | [illegible] | [illegible] | [illegible] | [illegible] | [illegible] |
| 11 | [illegible] | [illegible] | [illegible] | [illegible] | [illegible] |
|  |  | [illegible] | [illegible] |  | [illegible] |
|  |  | [illegible] | [illegible] |  | [illegible] |

[illegible]

[illegible]

| | | | | | |
|---|---|---|---|---|---|
| | | [illegible] | [illegible] | | [illegible] |

根据上表统计，企业颗粒物排放量为1.685吨/年，二氧化硫排放量为0.513吨/年，氮氧化物排放量为0.716吨/年，企业VOCs以非甲烷烃、乙酸丁酯、丙烯腈和苯乙烯计，排放量为5.485吨/年。

3、总量控制

企业全厂废水排放量为63480吨/年，废水中污染物化学需氧量和氨氮排放总量分别为3.174吨/年和0.317吨/年，经到环评中全厂废水排放量116542.8吨/年，化学需氧量5.827吨/年，氨氮0.582吨/年的总量控制要求。

企业全厂颗粒物排放量为1.685吨/年，二氧化硫排放量为0.513吨/年，氮氧化物排放量为0.716吨/年，VOCs以非甲烷烃、乙酸丁酯、丙烯腈和苯乙烯计，排放量为5.485吨/年。经[illegible]颗粒物4.560吨/年，二氧化硫0.737吨/年，氮氧化物4.012吨/年，VOCs10.406吨/年的总量控制要求。

# 十、环境管理检查

## 10.1 环保审批手续情况

本项目于2019年8月委托浙江[illegible]环保有限公司编制完成了该项目环境影响报告表，2019年9月12日由嘉兴市生态环境局以"嘉环（经开）管备[2019]26号"文对该项目进行备案。

## 10.2 环境管理规章制度的建立及执行情况

飞利浦（嘉兴）健康科技有限公司建立了环境管理标准，制定废气和废水处理的管理制度、设备管理、生产废弃物（危废）的处置管理、紧急状况管理等制度，并严格按照公司环境管理制度执行。

## 10.3 环保机构设置和人员配备情况

飞利浦（嘉兴）健康科技有限公司已成立EHS部门，环保管理由EHS部门负责。

## 10.4 环保设施运转情况

监测期间，企业环保设施运行稳定。

## 10.5 固（液）体废物处理、排放与综合利用情况

企业产生的废乳化液、废矿物油、废溶剂、废有机溶剂、活性炭、含油废抹布等危险废物，委托有资质的浙江[illegible]环保有限公司（330700G102）处置，废电路板委托湖州[illegible]生活垃圾处置利用有限公司（浙危经字[illegible]178号）处置，普通用料、废纸、塑料、废塑料、普通包装物、回收物等由[illegible]回收利用公司综合利用，生活垃圾委托环卫部门统一清运。

## 10.6 突发性环境风险事故应急制度的建立情况

飞利浦（嘉兴）健康科技有限公司已编制完成突发性环境事件应急预案并已备案于嘉兴经济技术开发区（国际商务区）环境保护局备案（备案编号：330400-2019-007-L）。

## 10.7 厂区环境绿化情况

公司的行政办公区，生产区域周围绿化一般。

# 十一、验收监测结论及建议

## 11.1 环境保护设施调试效果

### 11.1.1 废水排放监测结论

验收监测期间，[illegible]废水入网口pH值、化学需氧量、五日生化需氧量、悬浮物、动植物油日均值[illegible]均能达到《污水综合排放标准》（GB8978-1996）中第三级标准，氨氮、总磷日均值均能达到《污水排入城镇下水道水质标准》（CJ343-2010）一级A标准限值。

### 11.1.2 废气排放监测结论

验收监测期间，[illegible]废气监测结果如下：

焊烟废气处理设施排口[illegible]、颗粒物排放浓度均达到《合成树脂工业污染物排放标准》（GB31572-2015）表4大气污染物特别排放限值。

热水锅炉废气排放口颗粒物、二氧化硫和氮氧化物排放浓度均达到《锅炉大气污染物排放标准》（GB13271-2014）表3大气污染物特别排放限值标准。

喷漆废气处理设施排口颗粒物、挥发性有机物排放速率均满足《大气污染物综合排放标准》（GB16297-1996）表2新污染源大气污染物三级排放限值。

抛光废气处理设施排口颗粒物排放浓度及排放速率均达到《大气污染物综合排放标准》（GB16297-1996）表2新污染源大气污染物二级排放限值。

喷漆废气处理设施排口氮氧化物排放浓度及排放速率均达到《大气

气污染物综合排放标准》（GB16297-1996）表2新污染源大气污染物二级排放限值。

四喷涂烘干废气处理设施出口非甲烷总烃、臭气浓度排放浓度均达到《工业涂装工序大气污染物排放标准》（DB33/2146-2018）表2大气污染物特别排放限值。二氧化硫和氮氧化物排放浓度均达到《锅炉大气污染物排放标准》（GB13271-2014）表3大气污染物特别排放限值标准。

五喷涂烘干废气处理设施出口非甲烷总烃、臭气浓度排放浓度均达到《工业涂装工序大气污染物排放标准》（DB33/2146-2018）表2大气污染物特别排放限值。二氧化硫和氮氧化物排放浓度均达到《锅炉大气污染物排放标准》（GB13271-2014）表3大气污染物特别排放限值标准。

六喷涂烘干废气处理设施出口非甲烷总烃、臭气浓度、二甲苯排放浓度均达到《工业涂装工序大气污染物排放标准》（DB33/2146-2018）表2大气污染物特别排放限值。

七喷涂烘干废气处理设施出口非甲烷总烃、臭气浓度排放浓度均达到《工业涂装工序大气污染物排放标准》（DB33/2146-2018）表2大气污染物特别排放限值。

八喷涂烘干废气处理设施出口非甲烷总烃、臭气浓度排放浓度均达到《工业涂装工序大气污染物排放标准》（DB33/2146-2018）表

2.5 大气污染物特别排放限值

AF 处干燥废气处理设施出口颗粒物、非甲烷总烃、氨气浓度排放浓度均达到《工业涂装工序大气污染物排放标准》（DB33/2146-2018）表 2 大气污染物特别排放限值。二氧化硫和氮氧化物排放浓度均达到《锅炉大气污染物排放标准》（GB13271-2014）表 3 大气污染物特别排放限值标准。

食堂油烟排放浓度均达到《饮食业油烟排放标准（试行）》（GB18483-2001）中的油烟最高允许排放浓度。

验收监测期间，飞利浦（嘉兴）健康科技有限公司厂界无组织废气中颗粒物浓度最大值低于《大气污染物综合排放标准》（GB16297-1996）表 2 新污染源中无组织排放限值；非甲烷总烃、氨气浓度最大值均低于《工业涂装工序大气污染物排放标准》（DB33/2146-2018）中表 6 企业厂界大气污染物浓度限值；厂内非甲烷总烃浓度最大值低于《工业涂装工序大气污染物排放标准》（DB33/2146-2018）表 5 厂区内挥发性有机物（VOCs）无组织排放限值任意一次浓度值

### 11.1.3 厂界噪声监测结论

验收监测期间，飞利浦（嘉兴）健康科技有限公司东侧、南侧厂界噪声均达到《工业企业厂界环境噪声排放标准》（GB12348-2008）中的 3 类标准限值；北侧厂界噪声均达到《工业企业厂界环境噪声排放标准》（GB12348-2008）中的 4 类标准

### 11.1.4 固（液）体废物监测结论

企业产生的废乳化液、废机油、废油桶、废活性炭、废抹布、废手套、废包装材料及除尘灰、废弃劳保用品等一般固废委托浙江金[illegible]科技有限

公司（330700102）处置。废主要包括浙江中梅再生资源处置利用有限公司（浙危废经第178号）处置，铝边角料、废铁、废铜、塑料料、普通包装物、回收粉尘和废组装零件委托上海鑫茂废旧物资回收有限公司综合利用，生活垃圾委托环卫部门统一清运。

### 11.1.5 总量控制监测结论

企业全厂废水排放量为 634390 吨/年，废水中主要污染物化学需氧量和氨氮排放总量分别为 3.174 吨/年和 0.317 吨/年，达到污水综合排放量 1165542.8 吨/年，化学需氧量 3.827 吨/年，氨氮 0.583 吨/年的总量控制要求。

企业全厂颗粒物排放量为 1.685 吨/年，二氧化硫排放量为 0.515 吨/年，氮氧化物排放量为 0.716 吨/年，VOCs 以非甲烷总烃计，主要污染物，两项指标和挥发性有机物排放量分别为 185 吨/年，达到环评批复的 4.560 吨/年，二氧化硫 0.257 吨/年，氮氧化物 1.611 吨/年，VOCs 10.400 吨/年的总量控制要求。

## 11.2 建议

1、切实落实环境管理制度，强化管理，制定和执行相关规定。

2、定期开展外排污染物的自测监测工作，及时发现问题，采取有效措施，确保外排污染物达标排放。

3、进一步加强各种固体废物管理，要求能综合利用的综合利用，危险废物转移严格执行转移申请表。

# 建设项目工程竣工环境保护“三同时”竣工验收登记表

[illegible]

**附件 1：**

附件 2:

# 企业事业单位突发环境事件应急预案备案表

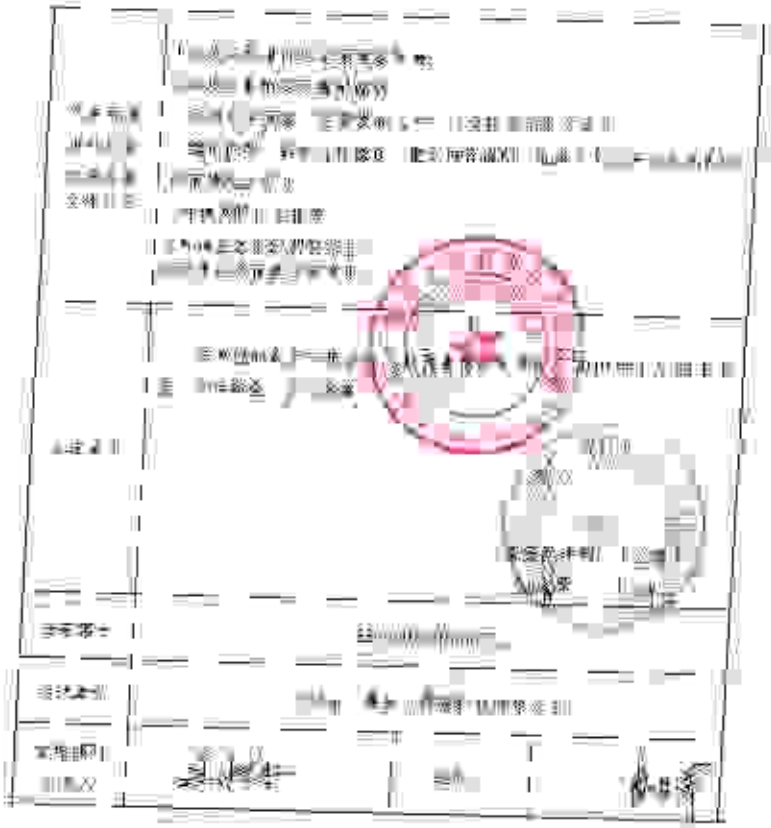

附件3:

# 排污单位申请入网审核备案表

| | | | |
|---|---|---|---|
| 排污单位名称（盖章） | [illegible] | | |
| 地址 | [illegible] | | |
| 法人 | [illegible] | [illegible] | [illegible] |
| 广东省生态环境厅 | [illegible] | | |
| 排污单位联系人 | [illegible] | | |
| 排污单位所在地区 | [illegible] | | |
| 排水接入污水处理厂名称 | [illegible] | | |
| 备注 | [illegible] | | |
| [illegible] | [illegible] | | |

**附件 4:**

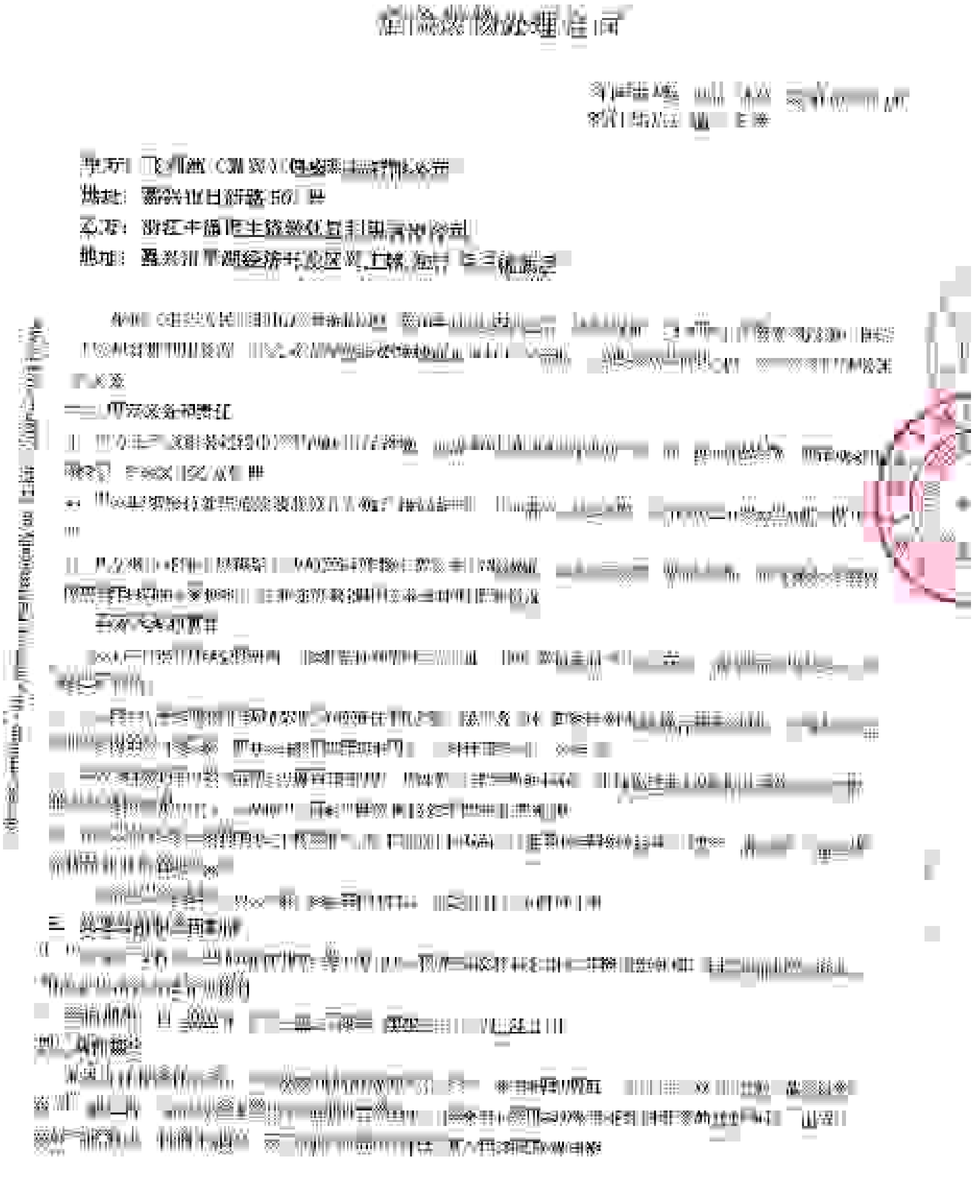

危险废物处理合同

甲方：

地址：

乙方：浙江

地址：

# 危险废物处置协议

[illegible]

甲方：[illegible]

乙方：[illegible]

[illegible]

一、危险废物名称

[illegible]

二、[illegible]

[illegible]

三、[illegible]

[illegible]

四、[illegible]

[illegible]

五、[illegible]

[illegible]

[illegible]

[illegible]

[illegible]

[illegible]

[illegible]

[illegible]

[illegible]

[illegible]

| | |
|---|---|
| [illegible] | [illegible] |
| [illegible] | [illegible] |
| [illegible] | [illegible] |
| [illegible] | [illegible] |
| [illegible] | [illegible] |
| [illegible] | [illegible] |
| [illegible] | [illegible] |
| [illegible] | [illegible] |
| [illegible] | [illegible] |
| [illegible] | [illegible] |

五 [illegible]

[illegible]

[illegible]

[illegible]

[illegible]

六、合同解除

1. [illegible]

2. [illegible]

3. [illegible]

4. [illegible]

5. [illegible]

6. [illegible]

七、[illegible]

1. [illegible]

2. [illegible]

3. [illegible]

4. [illegible]

| | |
|---|---|
| [illegible] | [illegible] |
| [illegible] | [illegible] |
| [illegible] | [illegible] |
| [illegible] | [illegible] |
| [illegible] | |
| [illegible] | |
| [illegible] | |

| | |
|---|---|
| [illegible] | [illegible] |
| [illegible] | [illegible] |
| [illegible] | [illegible] |
| [illegible] | [illegible] |
| [illegible] | [illegible] |
| [illegible] | [illegible] |

# 补充协议

[illegible]

[illegible]

[illegible]

1 [illegible]

2 [illegible]

3 [illegible]

4 [illegible]

5 [illegible]

6 [illegible]

7 [illegible]

[illegible]

[illegible]

[illegible]

[illegible]

[illegible]

[illegible]

[illegible]

[illegible]

[illegible]

[illegible]

[illegible]

附件 3:

# 空气炸锅生产工艺变动说明

[illegible]

图 1 [illegible]生产工艺流程图

生产工艺流程说明:

[illegible]

生产工艺流程说明：

[illegible]

附件 6

## 年产液类、蒸气燃料50万吨技改项目主要生产设备

| 序号 | 设备名称 | [illegible] | 备注 |
|---|---|---|---|
| [illegible] | [illegible] | [illegible] | [illegible] |
| [illegible] | [illegible] | [illegible] | |
| [illegible] | [illegible] | [illegible] | |
| [illegible] | [illegible] | [illegible] | |
| [illegible] | [illegible] | | |
| [illegible] | [illegible] | 1 | |
| [illegible] | [illegible] | 2 | |
| [illegible] | [illegible] | | |
| [illegible] | [illegible] | [illegible] | |
| 10 | [illegible] | [illegible] | |
| 11 | [illegible] | [illegible] | |
| 12 | [illegible] | [illegible] | |
| 13 | [illegible] | 1 | |
| [illegible] | [illegible] | | |
| 15 | [illegible] | [illegible] | |
| [illegible] | [illegible] | [illegible] | [illegible] |
| [illegible] | [illegible] | [illegible] | [illegible] |
| [illegible] | | [illegible] | |
| [illegible] | [illegible] | | |
| [illegible] | [illegible] | [illegible] | [illegible] |
| [illegible] | [illegible] | 1 | [illegible] |
| [illegible] | [illegible] | [illegible] | [illegible] |

# 原有项目实验室设备

[illegible]

# 年产煲类、空气炸锅30万台技改项目原辅料消耗量

| 序号 | 名称 | 单位 | 年消耗量 |
|---|---|---|---|
| 1 | 铝锭 | 吨 | 3000 |
| 2 | 铝棒 | 吨 | 1000 |
| 3 | 铝型材 | 吨 | 1500 |
| 4 | 不锈钢 | 吨 | 2000 |
| 5 | 不锈钢板 | 吨 | 1000 |
| 6 | 不锈钢管 | 吨 | 500 |
| 7 | 不锈钢型材 | 吨 | 500 |
| 8 | 铜材 | 吨 | 200 |
| 9 | 铜管 | 吨 | 100 |
| 10 | 铜型材 | 吨 | 100 |
| 11 | 塑料粒子 | 吨 | 1000 |
| 12 | 塑料型材 | 吨 | 500 |
| 13 | 塑料管 | 吨 | 200 |
| 14 | 橡胶 | 吨 | 100 |
| 15 | 橡胶型材 | 吨 | 100 |
| 16 | 橡胶管 | 吨 | 100 |
| 17 | 电子元件 | 吨 | 50 |
| 18 | 电子元件 | 吨 | 50 |
| 19 | 电子元件 | 吨 | 50 |
| 20 | 电子元件 | 吨 | 50 |
| 21 | 电子元件 | 吨 | 50 |
| 22 | 电子元件 | 吨 | 50 |
| 23 | 电子元件 | 吨 | 50 |
| 24 | 电子元件 | 吨 | 50 |
| 25 | 电子元件 | 吨 | 50 |
| 26 | 电子元件 | 吨 | 50 |
| 27 | 电子元件 | 吨 | 50 |
| 28 | 电子元件 | 吨 | 50 |
| 29 | 电子元件 | 吨 | 50 |
| 30 | 电子元件 | 吨 | 50 |
| 31 | 电子元件 | 吨 | 50 |
| 32 | 电子元件 | 吨 | 50 |
| 33 | 电子元件 | 吨 | 50 |
| 34 | 电子元件 | 吨 | 50 |
| 35 | 电子元件 | 吨 | 50 |
| 36 | 电子元件 | 吨 | 50 |
| 37 | 电子元件 | 吨 | 50 |
| 38 | 电子元件 | 吨 | 50 |
| 39 | 电子元件 | 吨 | 50 |
| 40 | 电子元件 | 吨 | 50 |
| 41 | 电子元件 | 吨 | 50 |
| 42 | 电子元件 | 吨 | 50 |
| 43 | 电子元件 | 吨 | 50 |
| 44 | 电子元件 | 吨 | 50 |
| 45 | 电子元件 | 吨 | 50 |
| 46 | 电子元件 | 吨 | 50 |
| 47 | 电子元件 | 吨 | 50 |
| 48 | 电子元件 | 吨 | 50 |
| 49 | 电子元件 | 吨 | 50 |
| 50 | 电子元件 | 吨 | 50 |
| 51 | 电子元件 | 吨 | 50 |
| 52 | 电子元件 | 吨 | 50 |
| 53 | 电子元件 | 吨 | 50 |
| 54 | 电子元件 | 吨 | 50 |
| 55 | 电子元件 | 吨 | 50 |
| 56 | 电子元件 | 吨 | 50 |
| 57 | 电子元件 | 吨 | 50 |
| 58 | 电子元件 | 吨 | 50 |
| 59 | 电子元件 | 吨 | 50 |
| 60 | 电子元件 | 吨 | 50 |
| 61 | 电子元件 | 吨 | 50 |
| 62 | 电子元件 | 吨 | 50 |
| 63 | 电子元件 | 吨 | 50 |
| 64 | 电子元件 | 吨 | 50 |
| 65 | 电子元件 | 吨 | 50 |
| 66 | 电子元件 | 吨 | 50 |
| 67 | 电子元件 | 吨 | 50 |
| 68 | 电子元件 | 吨 | 50 |
| 69 | 电子元件 | 吨 | 50 |
| 70 | 电子元件 | 吨 | 50 |
| 71 | 电子元件 | 吨 | 50 |
| 72 | 电子元件 | 吨 | 50 |
| 73 | 电子元件 | 吨 | 50 |
| 74 | 电子元件 | 吨 | 50 |
| 75 | 电子元件 | 吨 | 50 |
| 76 | 电子元件 | 吨 | 50 |
| 77 | 电子元件 | 吨 | 50 |
| 78 | 电子元件 | 吨 | 50 |
| 79 | 电子元件 | 吨 | 50 |
| 80 | 电子元件 | 吨 | 50 |
| 81 | 电子元件 | 吨 | 50 |
| 82 | 电子元件 | 吨 | 50 |
| 83 | 电子元件 | 吨 | 50 |
| 84 | 电子元件 | 吨 | 50 |
| 85 | 电子元件 | 吨 | 50 |
| 86 | 电子元件 | 吨 | 50 |
| 87 | 电子元件 | 吨 | 50 |
| 88 | 电子元件 | 吨 | 50 |
| 89 | 电子元件 | 吨 | 50 |
| 90 | 电子元件 | 吨 | 50 |
| 91 | 电子元件 | 吨 | 50 |
| 92 | 电子元件 | 吨 | 50 |
| 93 | 电子元件 | 吨 | 50 |
| 94 | 电子元件 | 吨 | 50 |
| 95 | 电子元件 | 吨 | 50 |
| 96 | 电子元件 | 吨 | 50 |
| 97 | 电子元件 | 吨 | 50 |
| 98 | 电子元件 | 吨 | 50 |
| 99 | 电子元件 | 吨 | 50 |
| 100 | 电子元件 | 吨 | 50 |
| 101 | 电子元件 | 吨 | 50 |
| 102 | 电子元件 | 吨 | 50 |
| 103 | 电子元件 | 吨 | 50 |
| 104 | 电子元件 | 吨 | 50 |
| 105 | 电子元件 | 吨 | 50 |
| 106 | 电子元件 | 吨 | 50 |
| 107 | 电子元件 | 吨 | 50 |
| 108 | 电子元件 | 吨 | 50 |
| 109 | 电子元件 | 吨 | 50 |
| 110 | 电子元件 | 吨 | 50 |
| 111 | 电子元件 | 吨 | 50 |
| 112 | 电子元件 | 吨 | 50 |
| 113 | 电子元件 | 吨 | 50 |
| 114 | 电子元件 | 吨 | 50 |
| 115 | 电子元件 | 吨 | 50 |
| 116 | 电子元件 | 吨 | 50 |
| 117 | 电子元件 | 吨 | 50 |
| 118 | 电子元件 | 吨 | 50 |
| 119 | 电子元件 | 吨 | 50 |
| 120 | 电子元件 | 吨 | 50 |
| 121 | 电子元件 | 吨 | 50 |
| 122 | 电子元件 | 吨 | 50 |
| 123 | 电子元件 | 吨 | 50 |
| 124 | 电子元件 | 吨 | 50 |
| 125 | 电子元件 | 吨 | 50 |
| 126 | 电子元件 | 吨 | 50 |
| 127 | 电子元件 | 吨 | 50 |
| 128 | 电子元件 | 吨 | 50 |
| 129 | 电子元件 | 吨 | 50 |
| 130 | 电子元件 | 吨 | 50 |
| 131 | 电子元件 | 吨 | 50 |
| 132 | 电子元件 | 吨 | 50 |
| 133 | 电子元件 | 吨 | 50 |
| 134 | 电子元件 | 吨 | 50 |
| 135 | 电子元件 | 吨 | 50 |
| 136 | 电子元件 | 吨 | 50 |
| 137 | 电子元件 | 吨 | 50 |
| 138 | 电子元件 | 吨 | 50 |
| 139 | 电子元件 | 吨 | 50 |
| 140 | 电子元件 | 吨 | 50 |
| 141 | 电子元件 | 吨 | 50 |
| 142 | 电子元件 | 吨 | 50 |
| 143 | 电子元件 | 吨 | 50 |
| 144 | 电子元件 | 吨 | 50 |
| 145 | 电子元件 | 吨 | 50 |
| 146 | 电子元件 | 吨 | 50 |
| 147 | 电子元件 | 吨 | 50 |
| 148 | 电子元件 | 吨 | 50 |
| 149 | 电子元件 | 吨 | 50 |
| 150 | 电子元件 | 吨 | 50 |
| 151 | 电子元件 | 吨 | 50 |
| 152 | 电子元件 | 吨 | 50 |
| 153 | 电子元件 | 吨 | 50 |
| 154 | 电子元件 | 吨 | 50 |
| 155 | 电子元件 | 吨 | 50 |
| 156 | 电子元件 | 吨 | 50 |
| 157 | 电子元件 | 吨 | 50 |
| 158 | 电子元件 | 吨 | 50 |
| 159 | 电子元件 | 吨 | 50 |
| 160 | 电子元件 | 吨 | 50 |
| 161 | 电子元件 | 吨 | 50 |
| 162 | 电子元件 | 吨 | 50 |
| 163 | 电子元件 | 吨 | 50 |
| 164 | 电子元件 | 吨 | 50 |
| 165 | 电子元件 | 吨 | 50 |
| 166 | 电子元件 | 吨 | 50 |
| 167 | 电子元件 | 吨 | 50 |
| 168 | 电子元件 | 吨 | 50 |
| 169 | 电子元件 | 吨 | 50 |
| 170 | 电子元件 | 吨 | 50 |
| 171 | 电子元件 | 吨 | 50 |
| 172 | 电子元件 | 吨 | 50 |
| 173 | 电子元件 | 吨 | 50 |
| 174 | 电子元件 | 吨 | 50 |
| 175 | 电子元件 | 吨 | 50 |
| 176 | 电子元件 | 吨 | 50 |
| 177 | 电子元件 | 吨 | 50 |
| 178 | 电子元件 | 吨 | 50 |
| 179 | 电子元件 | 吨 | 50 |
| 180 | 电子元件 | 吨 | 50 |
| 181 | 电子元件 | 吨 | 50 |
| 182 | 电子元件 | 吨 | 50 |
| 183 | 电子元件 | 吨 | 50 |
| 184 | 电子元件 | 吨 | 50 |
| 185 | 电子元件 | 吨 | 50 |
| 186 | 电子元件 | 吨 | 50 |
| 187 | 电子元件 | 吨 | 50 |
| 188 | 电子元件 | 吨 | 50 |
| 189 | 电子元件 | 吨 | 50 |
| 190 | 电子元件 | 吨 | 50 |
| 191 | 电子元件 | 吨 | 50 |
| 192 | 电子元件 | 吨 | 50 |
| 193 | 电子元件 | 吨 | 50 |
| 194 | 电子元件 | 吨 | 50 |
| 195 | 电子元件 | 吨 | 50 |
| 196 | 电子元件 | 吨 | 50 |
| 197 | 电子元件 | 吨 | 50 |
| 198 | 电子元件 | 吨 | 50 |
| 199 | 电子元件 | 吨 | 50 |
| 200 | 电子元件 | 吨 | 50 |

# 全厂固体废物产生量

| 序号 | 名称 | 产生量（吨/年） |
| --- | --- | --- |
| 一 | 一般工业固体废物 | 二〇一六 |
| 二 | 特殊工业固体废物 | 二〇一六 |
| 三 | 生活垃圾 | 二〇一六 |
| 四 | 污泥 | 二〇一六 |
| 五 | 废机油 | 二〇一六 |
| 六 | 废活性炭 | 二〇一六 |
| 七 | 废包装桶 | 二〇一六 |
| 八 | 废灯管 | 二〇一六 |
| 九 | 废电池 | 二〇一六 |
| 十 | 废电子元件 | 二〇一六 |
| 十一 | 废电子产品 | 二〇一六 |
| 十二 | 废电子设备 | 二〇一六 |
| 十三 | 废电子仪器 | 二〇一六 |
| 十四 | 废电子测试设备 | 二〇一六 |
| 十五 | 废电子测试仪器 | 二〇一六 |
| 十六 | 废电子测试设备 | 二〇一六 |
| 十七 | 废电子测试仪器 | 二〇一六 |
| 十八 | 废电子测试设备 | 二〇一六 |
| 十九 | 废电子测试仪器 | 二〇一六 |
| 二十 | 废电子测试设备 | 二〇一六 |
| 二十一 | 废电子测试仪器 | 二〇一六 |
| 二十二 | 废电子测试设备 | 二〇一六 |
| 二十三 | 废电子测试仪器 | 二〇一六 |
| 二十四 | 废电子测试设备 | 二〇一六 |
| 二十五 | 废电子测试仪器 | 二〇一六 |

# 2020年4月生产用水量和污水排放量

| [illegible] | [illegible] | [illegible] | [illegible] |
| --- | --- | --- | --- |
| [illegible] | [illegible] | [illegible] | [illegible] |
| [illegible] | [illegible] | [illegible] | [illegible] |
| [illegible] | [illegible] | [illegible] | [illegible] |
| [illegible] | [illegible] | [illegible] | [illegible] |

**附件 7:**

[illegible]

## 建设项目竣工环境保护验收监测期间生产工况及处理设施运行情况记录表

[illegible]

附件 8：

# 飞利浦（嘉兴）健康科技有限公司生产废渣、废气排放及技改项目环境影响报告表审批意见

2020 年 1 月 [illegible]，[illegible]嘉兴[illegible]健康科技有限公司[illegible]生产废渣、废气排放及技改项目环境影响报告表[illegible]大法律法规，《[illegible]》[illegible]2018 年第 0 号）[illegible]。[illegible]嘉兴[illegible]健康科技有限公司[illegible]生产废渣、废气排放及技改项目[illegible]。[illegible]嘉兴[illegible]健康科技有限公司[illegible]。[illegible]

一、工程建设基本情况

（一）建设内容、规模、[illegible]

[illegible]嘉兴[illegible]健康科技有限公司，[illegible]

[illegible]

（二）[illegible]

[illegible]

二、[illegible]

《[illegible]》[illegible]

本次验收范围为[illegible]。[illegible]

三、[illegible]

[illegible]

[illegible]

[illegible]

四、[illegible]

## 一、废水

[illegible]

## 二、废气

[illegible]

## 三、噪声

[illegible]

[illegible]

（四）验收

[illegible]

## 三、[illegible]环境保护措施

### 1、[illegible]

[illegible]

### 2、[illegible]

[illegible]

### 1、[illegible]

[illegible]

## 四、[illegible]效果

[illegible]

[illegible]大气污染物排放标准》（[illegible]）[illegible]

[illegible]

（GB [illegible]）[illegible]

[illegible]

[illegible]排放标准》（[illegible]）[illegible]

[illegible]

《[illegible]大气污染物排放标准》（[illegible]）[illegible]

[illegible]

[illegible]大气污染物排放标准》（[illegible]）

[illegible]大气污染物排放限值。[illegible]

[illegible]

[illegible]（GB [illegible]）

[illegible]。

[illegible]。[illegible]

[illegible]

[illegible]

[illegible]排放标准》（[illegible]）[illegible]

[illegible]

[illegible]大气污染物排放标准》（[illegible]）[illegible]

[illegible]。

1. [illegible]

[illegible]

（GB12348-2008）[illegible]

4、[illegible]

5、[illegible] VOCs [illegible] VOCs [illegible]

五、[illegible]

[illegible]

六、[illegible]

[illegible]

[illegible]

七、后续要求和建议

1、[illegible]

2、[illegible]

3、[illegible]

4、[illegible]

八、[illegible]信息

[illegible]

[illegible]

答辩日期：2020年[illegible]月[illegible]日

飞利浦（嘉兴）健康科技有限公司年产使素、空气净化器与方台技改项目阶段性验收环境影响报告会签到表

填报单位：[illegible]年[illegible]月[illegible]日

| 姓名 | 单位 | 职务 | 联系方式 |
| --- | --- | --- | --- |
| [illegible] | [illegible] | [illegible] | [illegible] |
| [illegible] | [illegible] | [illegible] | [illegible] |
| [illegible] | [illegible] | [illegible] | [illegible] |
| [illegible] | [illegible] | [illegible] | [illegible] |
| [illegible] | [illegible] | [illegible] | [illegible] |
| [illegible] | [illegible] | [illegible] | [illegible] |
| [illegible] | [illegible] | [illegible] | [illegible] |
| [illegible] | [illegible] | [illegible] | [illegible] |
| [illegible] | [illegible] | [illegible] | [illegible] |
| [illegible] | [illegible] | [illegible] | [illegible] |
| [illegible] | [illegible] | [illegible] | [illegible] |
| [illegible] | [illegible] | [illegible] | [illegible] |
| [illegible] | [illegible] | [illegible] | [illegible] |
| [illegible] | [illegible] | [illegible] | [illegible] |